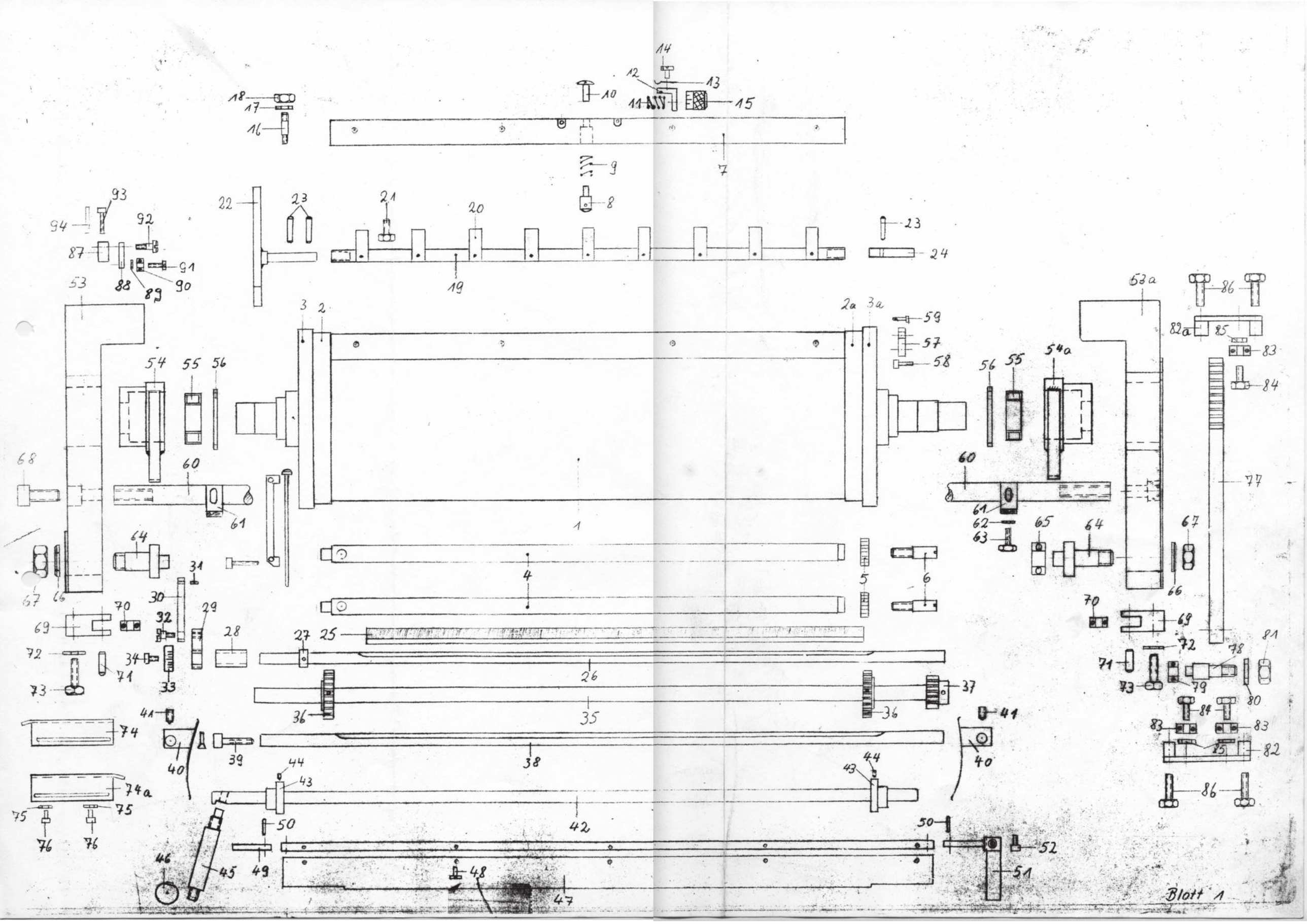
Blatt 1

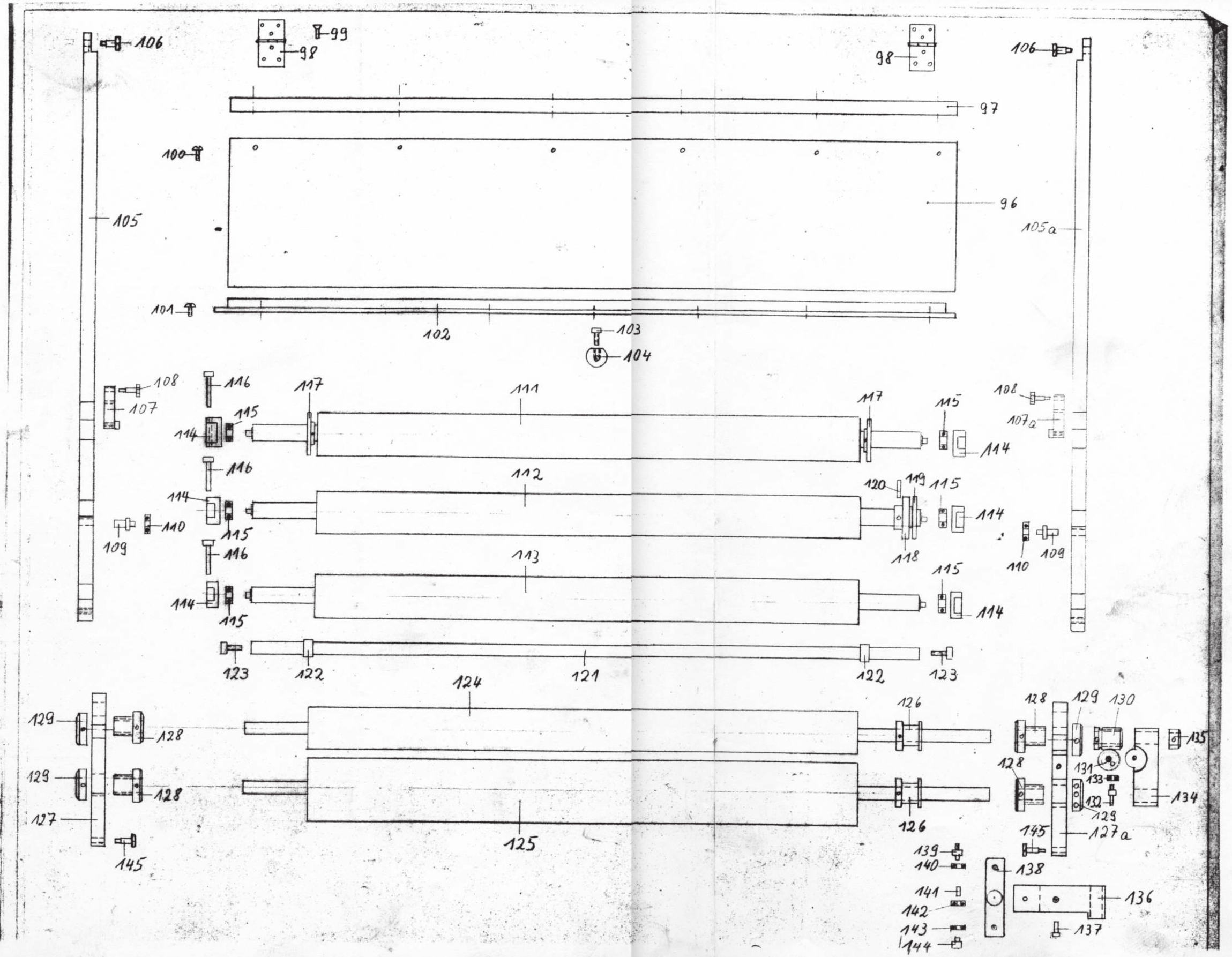
106
99
98
98
106
97
100
96
105
105a
101
102
103
104
108
116
117
111
117
115
108
107
115
107a
114
114
116
112
120
119
115
114
114
110
115
109
118
110
109
116
113
115
114
114
115
123
122
121
122
123
124
126
128
129
130
129
128
135
128
131
133
132
129
134
127
128
126
145
127a
145
125
139
140
138
141
142
136
143
137
144

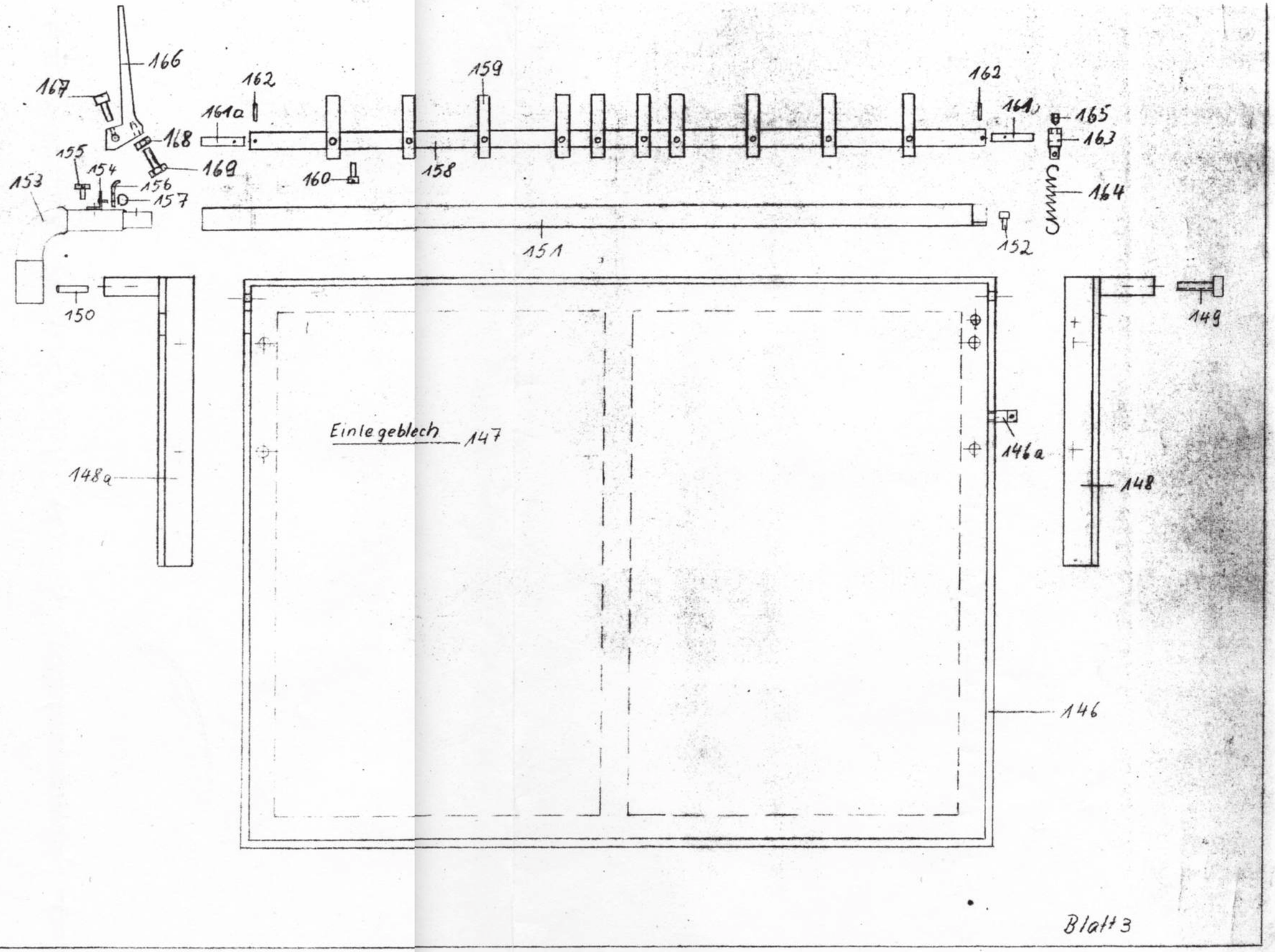
166
167
168
169
155
154
156
157
153
162
161a
159
160
158
162
161
165
163
164
151
152
150
149
Einlegeblech 147
146a
148a
148
146
Blatt 3

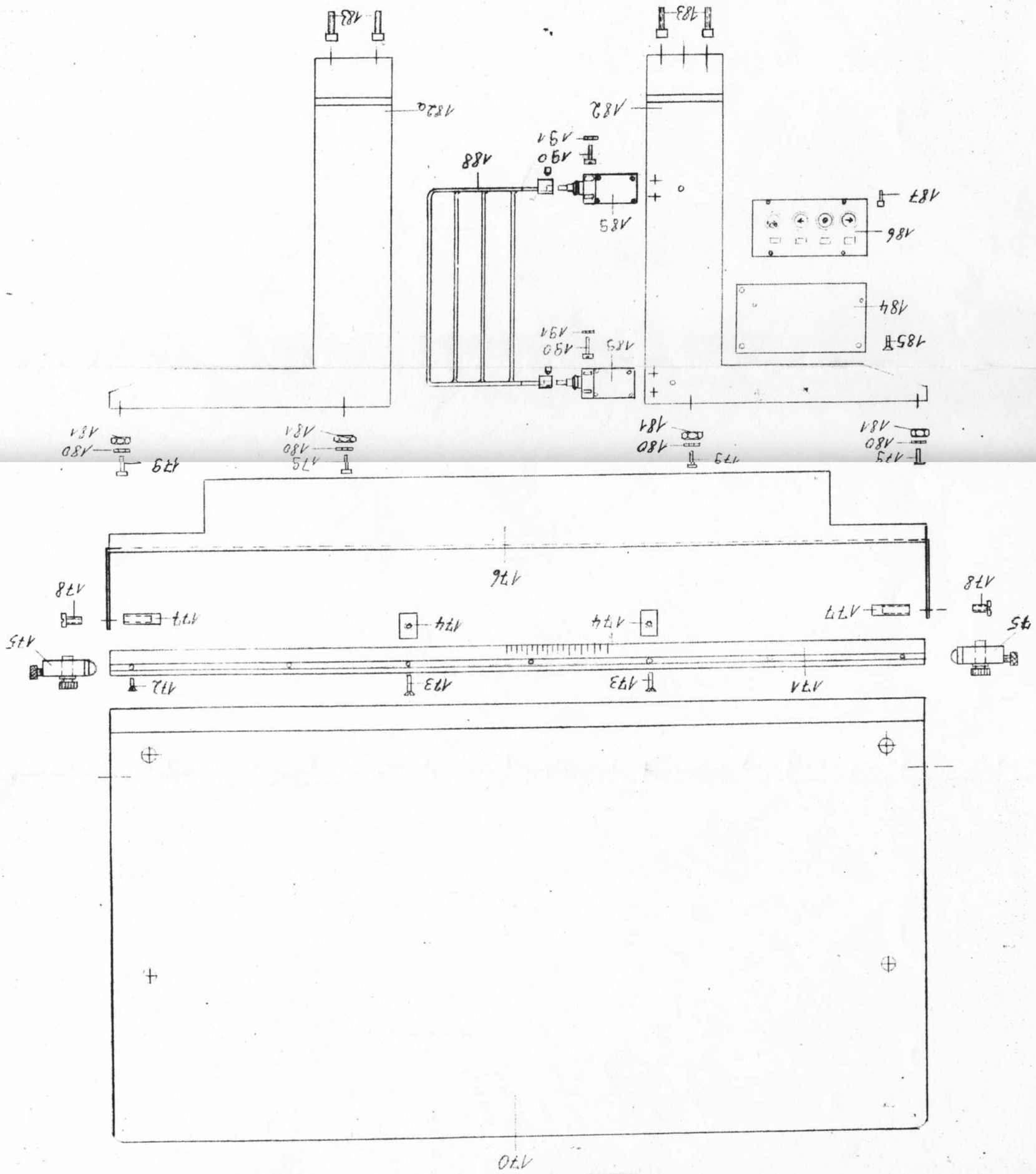
А70
А45
А45
А72
А73
А74
А74
А77
А77
А78
А78
А76
А79
А79
А80
А80
А81
А81
А79
А79
А80
А80
А81
А81
А83
А83
А82
А82
А85
А85
А90
А90
А91
А91
А88
А86
А87
А84
А85Г

Зіа44

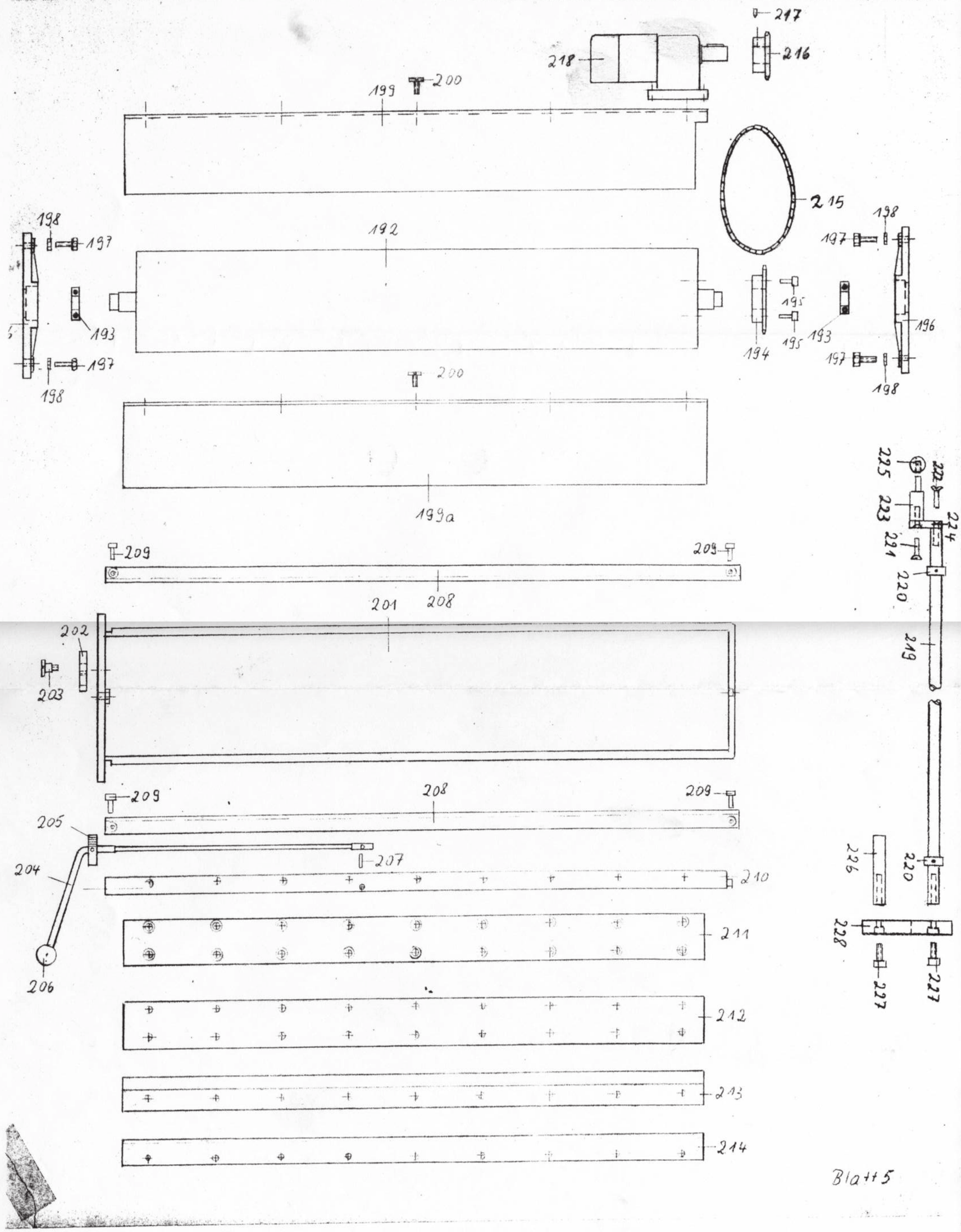
217
216
218
199
200
215
198
197
192
193
195
194
196
199a
209
208
201
202
203
205
204
207
210
211
212
213
214
206
225
222
223
224
221
220
219
226
228
227

Blatt 5

KIII

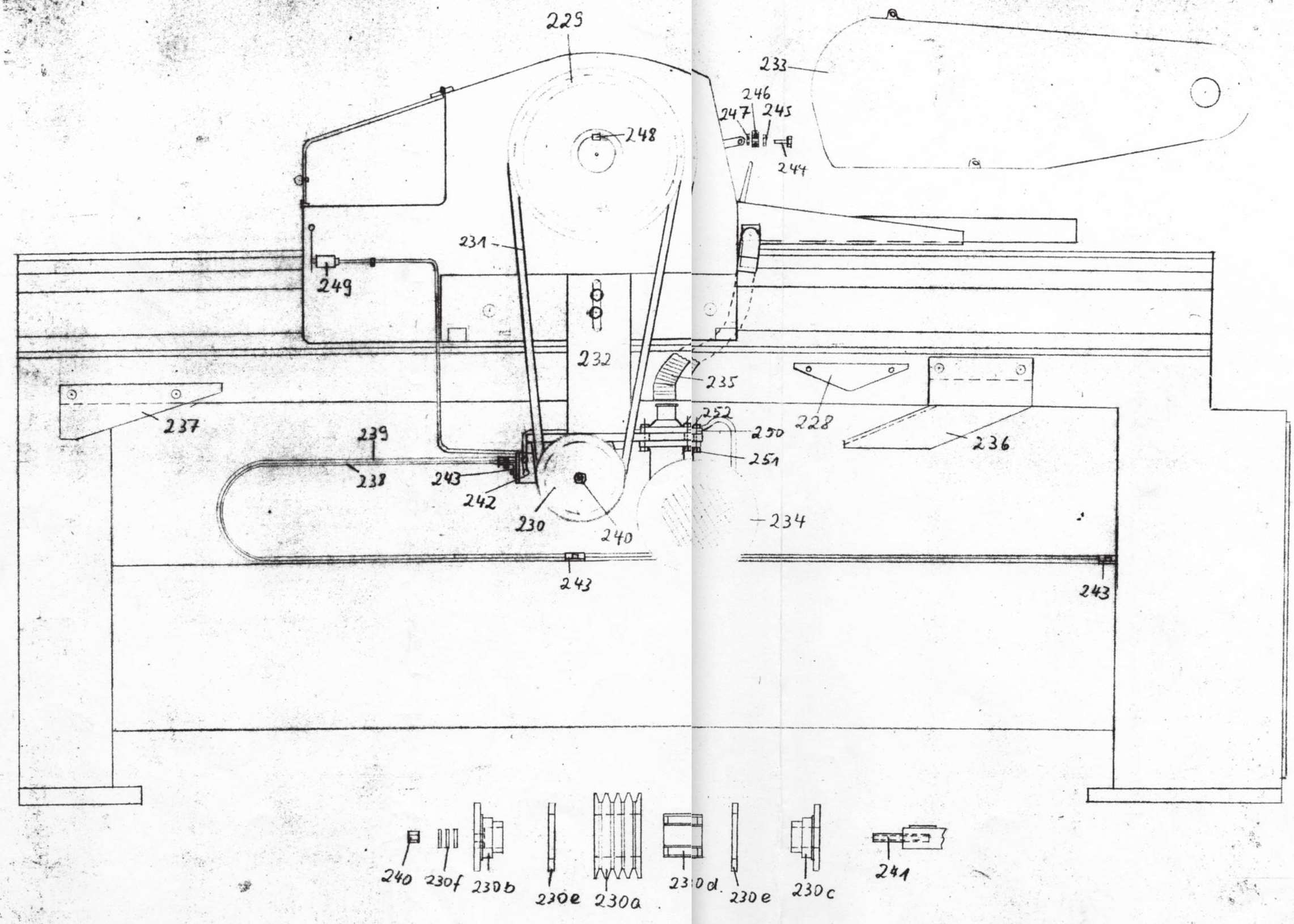
229
233
246
247
245
248
244
231
249
232
235
237
252
250
228
236
239
251
238
243
242
230
240
234
243
243
240
230f
230b
230e
230a
230d
230e
230c
241

Blatt 6

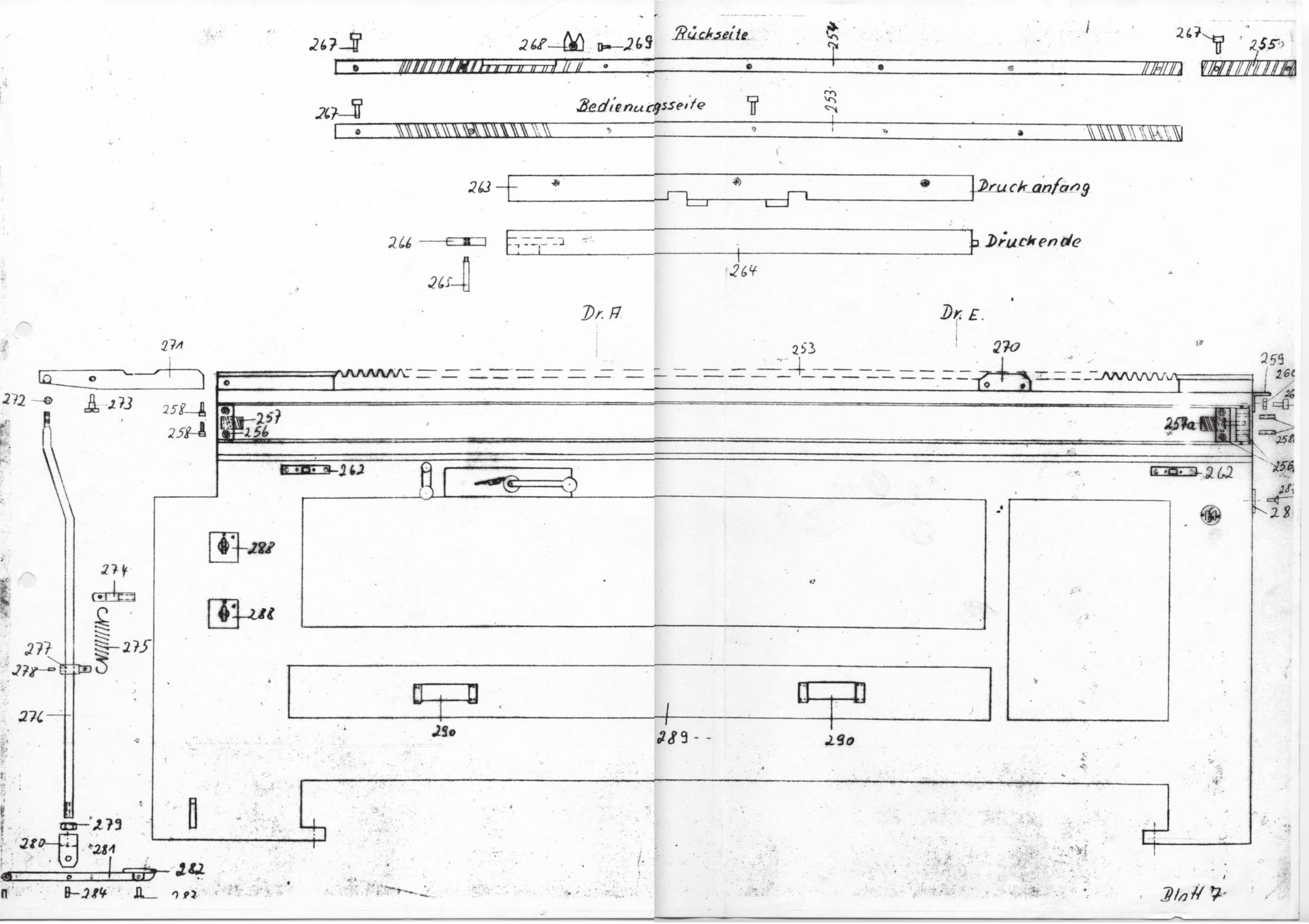
Rückseite
Bedienungsseite
Druckanfang
Druckende
Dr. A.
Dr. E.
267
268
269
254
255
253
263
264
265
266
271
272
273
258
257
256
257a
259
260
261
262
270
288
274
275
277
278
276
279
280
281
282
284
290
289
Blatt 7

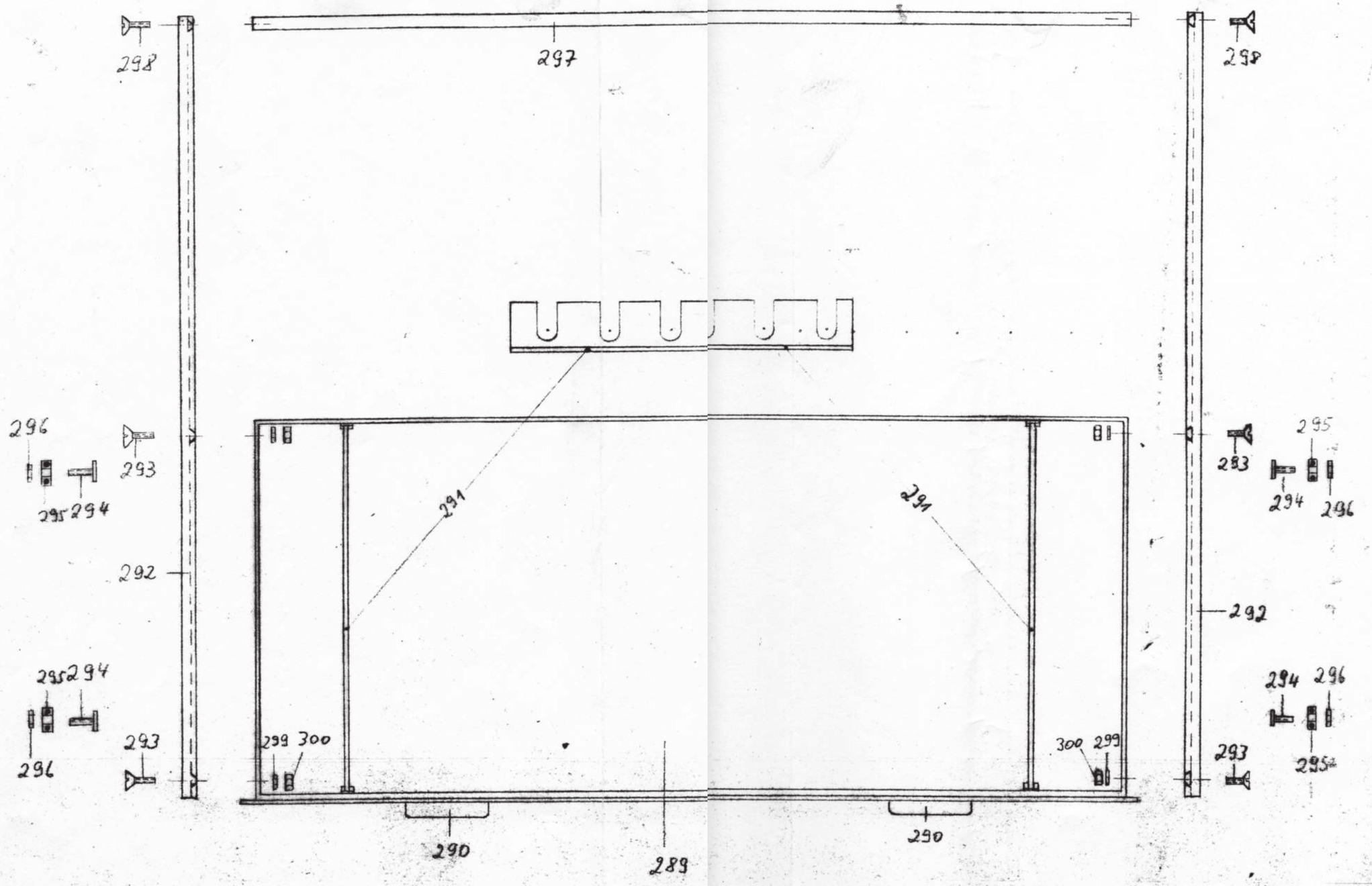
298
297
298
296
293
295 294
292
295 294
296
293
299 300
291
291
300 299
290
290
289
283
295
294
296
292
294 296
293
295

Blatt 8

KORREX III, IV
Frankfurt-Kraft.

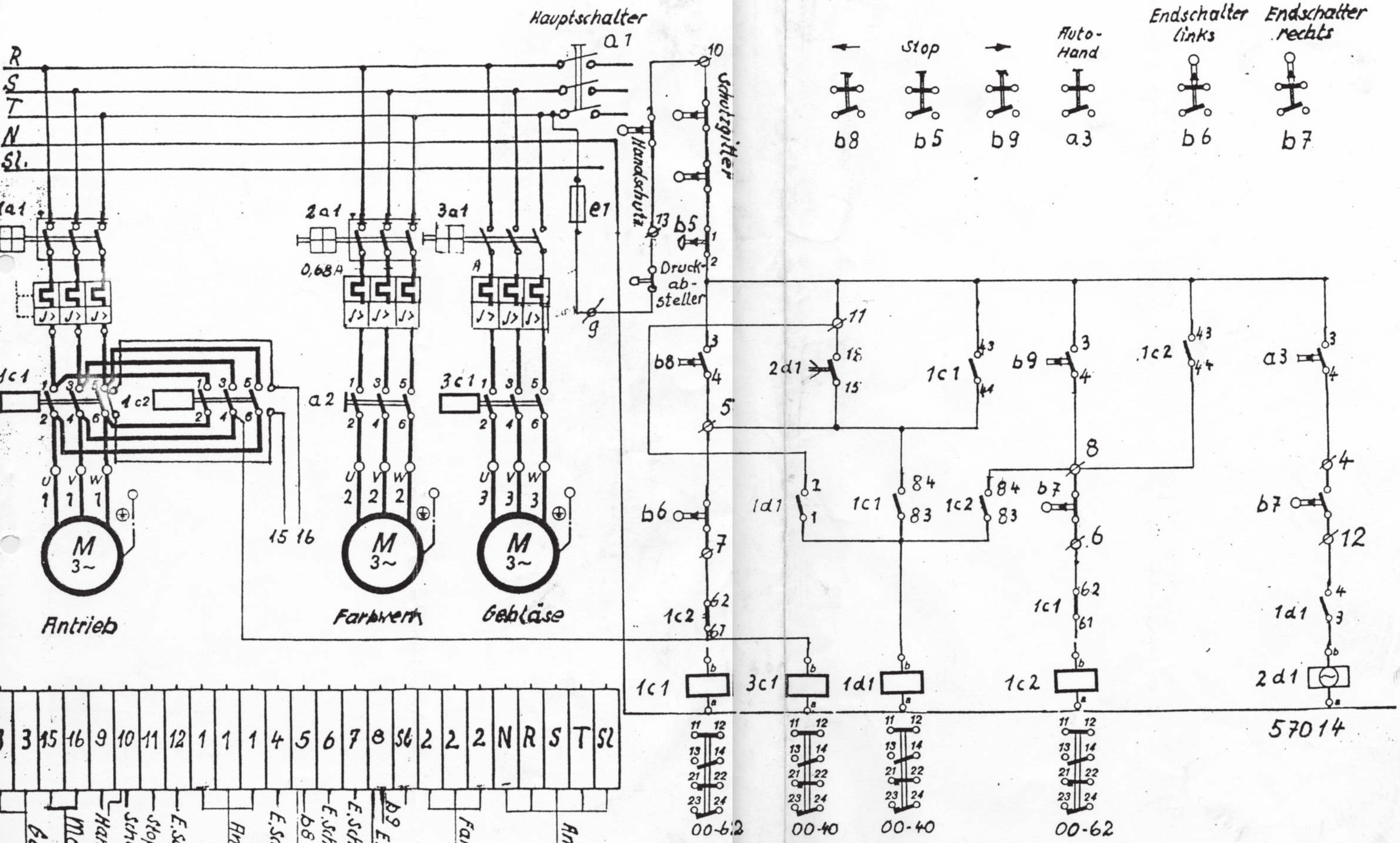

KORREX Ib, II, IIa, III, IV

Max Simmel
Pforzheim

13.12.76