interFLEX
jet EUROPE BV
PHOTOPOLYMER TECHNOLOGY
MORSEWEG 1, 3899 BP ZEEWOLDE
THE NETHERLANDS
Phone:+31.(0)36.5372828
Fax: +31.(0)36.5372772

ONDERDELENLIJST VOOR POLIMERO A3

POLIMERO A3/TR (330 x 430 mm)

interFLEX
jet EUROPE BV
MORSEWEG 1, 3899 BP ZEEWOLDE, THE NETHERLANDS

Service Boekje
1933.099
POLIMERO A3

Wasser A3

Documenten:

BA260-1933.099-3
BB260-1933.099-3

BC130-1933.099-3
BD130-1933.099-3

Combi A3

Documenten:

BC260-1933.099-3
BD260-1933.099-3

BA130-1933.099-3
BB130-1933.099-3

Dryer A3

Documenten:

BE260-1933.099-3

BE130-1933.099-4
BF130-1933.099-4

BELANGRIJK!

Met deze Polimero wordt u een machine geleverd voor het vervaardigen van fotopolymere drukvormen, welke uitsluitend met **water** worden uitgewassen.

POLIMERO INSTALLATIE-INSTRUKTIES

Na ontvangst van de installatie moet deze gecontroleerd worden op zichtbare schade. Indien deze aanwezig zijn, moet dit onmiddellijk gerapporteerd worden bij de expediteur en uw dealer.

Voorzichtig de verpakking openen en deze bewaren totdat de installatie compleet is opgebouwd.

Installatie op beschadigde delen controleren.

Plaats de uitwasser op het onderstel, overtuig u ervan dat deze handeling nauwkeurig is gedaan. Installeer nu de machine waterpas.

Stel de installatie waterpas door middel van een stelvoet, welke zich op de linkerachtervoet bevindt.

De standaard POLIMERO is 220V, 40 Hz. éénfase. Op verzoek 220V, 60 Hz.

De installaties kunnen aangesloten worden met gebruikmaking van een stekker en/of mogelijk aangesloten worden met een goedgekeurde verbindingsdoos.

BLAUWE DRAAD	=	0
GEEL / GROEN	=	AARDE
BRUIN	=	FASE

A4 = 20 Amp. (CP)
A3 = 25 Amp. (CP)
A2 = 35 Amp. (CP)
A1 = 35 Amp. (uitwassen / drogen)
A0 = 35 Amp. (exp.)

In de binnenkant van de uitwasbak: verwijder de losse afvoerkraan van de installatie.

Monteer de afvoerkraan op de achterzijde van de uitwasser.

Drie openingen bevinden zich aan de rechterachterkant van de uitwasbak:

Laagste	= afvoer	A4 - A3
Middelste	= overloop	
Bovenste	= toevoer	

Vanaf A2 is de watertoevoer links.

De afvoerkraan heeft een helder plastic pijp, die wordt aangesloten op de overloop.

De waterbak kan worden gevuld door direkt een slang op het toevoerpijpje aan te sluiten of door het direkt te vullen in de bak.

OPGELET: GEEN WATER DIREKT OP DE BORSTELS GIETEN!

Waterniveau

Bij het borstelsysteem is 2 cm. boven de borstels.

Afstelling borstels

De hoogte van de borstel moet zodanig afgesteld worden, dat de bovenkant van de haren de bevestigingsplaat raken. Teveel borstelspanning kan beschadiging van het cliché tot gevolg hebben. Tevens wordt aanbevolen om bij ingebruikneming van een nieuwe machine of nieuwe borstel, de bevestigingsplaat te voorzien van een fijn type waterproof schuurpapier en vervolgens de machine een 30 tot 45 minuten te laten draaien in water, om eventuele scherpe deeltjes (braampjes) van de borstelharen weg te polijsten.

Het periodiek schoonmaken van de borstels is gewenst en wordt gedaan door de bovenste moeren te verwijderen. Verwijder de borstel vóór het schoonmaken, gebruik handwarm water, daarna de moeren vastdraaien. Indien de onderste moeren niet versteld zijn, en de borstel in dezelfde positie gemonteerd wordt, dan hoeft de borstel niet afgesteld te worden.

Open de belichter en neem de stalen rol en vacuümfolie uit de droger.

Rol het vacuümfolie uit en plaats dit in de juiste positie op de vacuümtafel en start de vacuümpomp.

Verwijder dan de beschermfolie van de dubbelzijdige tape en plak het vacuümfolie aan de achterzijde van de vacuümtafel.

Verwijder het achterpaneel, welke met schroeven bevestigd is. Verwijder al het verpakkingsmateriaal van de binnenzijde. Verwijder voorzichtig de verpakking van de UV-lampen. Bevestig de lampen in de lamphouders en overtuig u ervan, dat deze in de juiste positie gemonteerd zijn. Wees voorzichtig met de lampen en veeg deze zorgvuldig schoon om vingerafdrukken te verwijderen.

THERMISCHE BEVEILIGINGEN

Droger

De thermische beveiliging bevindt zich op de droger. Bij het verwijderen van het achterpaneel is de thermische beveiliging zichtbaar en is standaard altijd ingeschakeld.
Er zijn twee redenen waarom de thermische beveiliging 'eruit' gaat:

a). Oververhitting: dit kan ontstaan doordat de luchttoevoer wordt afgesloten.
b). Doordat een ventilator kapot is of een niet goede kabelverbinding heeft.

Uitwasser

De thermische beveiliging voor de types A4 en A3 bevindt zich aan de onderzijde van de uitwasser. De thermische beveiliging gaat eruit, wanneer er geen of te weinig water in de uitwasbak is. De onderplaat demonteren door middel van de schroeven en dan de resetschakelaar indrukken. Monteer vervolgens de onderplaat.

De types A2, A1 en A0 hebben niveauschakelaars als beveiliging.

De A5 heeft een automatische thermische beveiliging, welke zich automatisch reset.

Let erop, dat wanneer de oorzaak van een storing niet wordt opelost na afkoeling, de thermische beveiliging automatisch weer ingeschakeld wordt (bijv. wanneer er te weining of geen water is in de uitwasbak).

Schakel nóóit de apparatuur in wanneer er geen water in de uitwasbak is.

Indien de plaathouder niet beweegt: **STOP DE MACHINE**. Verwijder het deksel en controleer de inbusbhouten van het tandwiel of deze vastzitten.

De waterthermostaat moet ingesteld worden op 31-35°C. (88-95 F.)
De droogtemperatuur moet ingesteld worden op 60° of 70° C. (170 F.) voor Miraclon en 90°C. (194 F) voor Rigilon (raadpleeg uw Miraclon manual).

Wanneer het rode lampje uit is, geeft dit aan dat de ingestelde temperatuur bereikt is.

De uitwasser is nu klaar voor gebruik.

Nadruk moet gelegd worden op het reinigen van de machine en de werkruimte. Dit is een 'must' om probleemvrij platen te vervaardigen.

Controleer het serienummer met de verzendbon. Machines en onderdelen zijn voorzien van een serienummer.

Let erop, dat na gebruik het deksel van de uitwasmachine open gelaten worden om schade aan de borstel, de uitwasplaat, greenmat en het magnetisch folie te voorkomen.

ONDERDELENLIJST VOOR POLIMERO A3

POS.	*OMSCHRIJVING*	*ARTIKELNUMMER:*
1.	Lagerblok wasplaat	0937.802
2.	Lagerblok aandrijfmotor	0937.803
3.	Micro-schakelaar	2600.637
4.	Zoemer + trafo	0937.808
5.	Relais	2620.193
6.	Relais	2620.194
7.	Aandrijfmotor	2613.141
8.	Puls pauze relais	2625.077
9.	Wasplaat	0071.074
10.	Zekering 10A (glas)	2655.188
	Zekeringhouder	2656.070
11.	Pootvoet	2032.053
12.	Balansscharnier	2046.101
13.	Verwarmingselement	2683.033
14.	Temperatuurregelaar 0 - 70°C	2657.035
15.	Drukschakelaar	2601.306
16.	Timer 15 min.	2619.082
17.	Lamp (signaal)	2654.270
18.	Drukschakelaar	2601.303
19.	Temperatuurregelaar 0 - 50°C	2657.115
20.	Handgreep	2017.549
21.	Temperatuurvoeler	2657.301
22.	Borstelhouder	0933.100
23.	Zekering 15A (glas)	2655.187
	Zekeringhouder	2656.070
24.	Ventilator	2682.027
25.	Ventilator	2682.025
26.	Schuifladebeslag	2090.965
27.	Temperatuurbeveiliger 0 - 70°C.	2657.035
28.	Verwarmingselement	2683.034
29.	Temperatuurvoeler	2657.302
30.	Pootvoet (instelbaar)	2146.660
31.	Vacuümmeter	2136.300
32.	Temperatuurregelaar 0 - 100°C.	0071.115
33.	Timer 30 min.	2619.083
34.	Filter	2136.302
35.	Vacuümmotor	2140.039
36.	Buisvoet	2652.056
37.	Voorschakelapparaat	2652.048

POS.	*OMSCHRIJVING*	*ARTIKELNUMMER:*
38.	Buisvoet + starterhouder	2652.057
39.	Starter	2652.051
40.	TL-buis 25W / 09N	2650.125
41.	Timer 60 min.	2620.728
42.	Lamp (signaal)	2654.237
43.	Temperatuurregelaar 0 - 100°C.	2657.043
44.	Lamp (signaal)	2654.062
45.	Pootvoet	2032.041
46.	Zekering 6,3 A (glas)	2655.189
	Zekeringhouder	2656.070

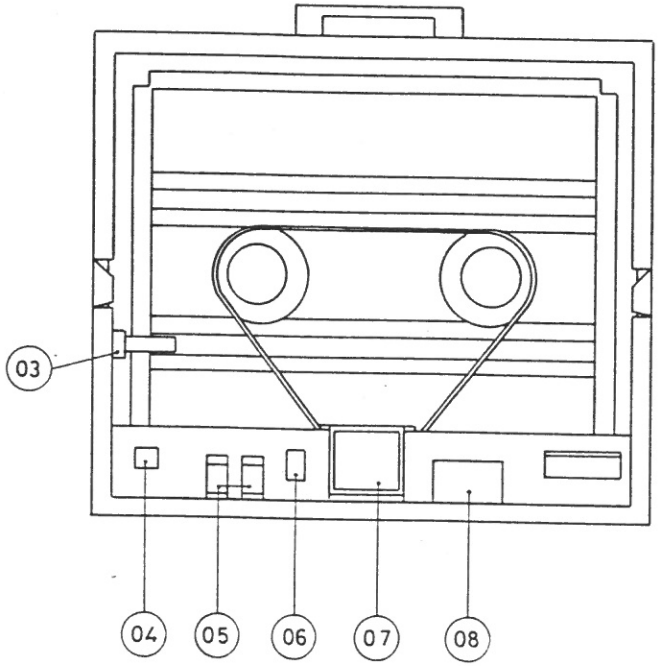

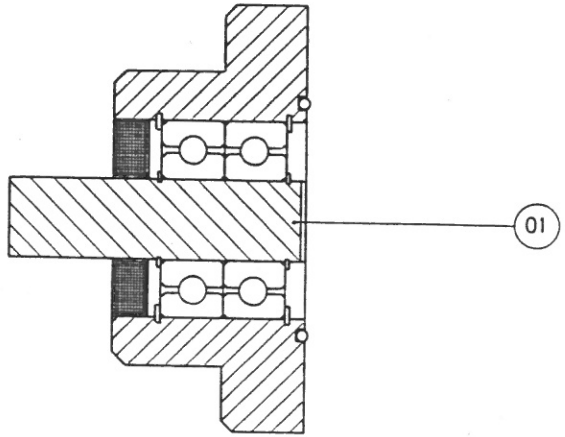

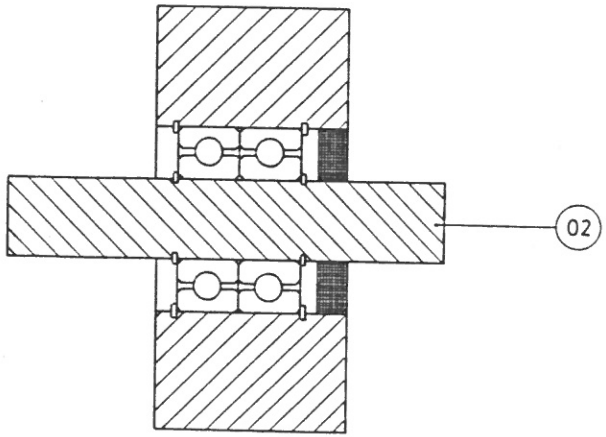

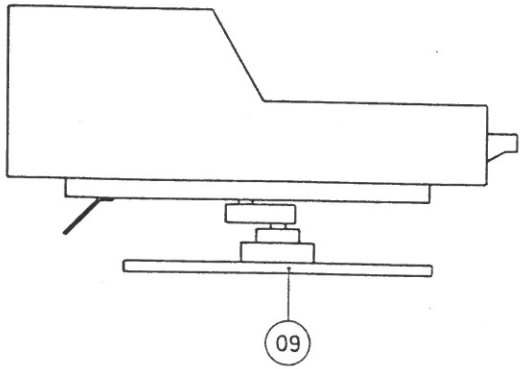

5	10	MAT.:			
4	9	MAT.NR.:	P-A3-W	Service	
3	8	AFM.:	APP: OF ORDER	BESTEMMING	AANT.
2	7	NABEW.:		OUDNR.:	
1	6	KLEUR:		NIEUWNR.:	
WIJZ.BL. PN	WIJZ.BL. PN	WARMTEBEH.:		AANT.: BLDN.:	BLAD-NR.:

machinehandel houtstra bv

SCHAAL:	PROJ.:	BEN.: Polimero A3 Washer
GET.: H.T.	RUWH.:	NR.:
DAT.: 28-01-'87	GEC.:	BA-260-1933-099-3

AUTEURSRECHTEN VOORBEHOUDEN VOLGENS DE WET

90011-529-30

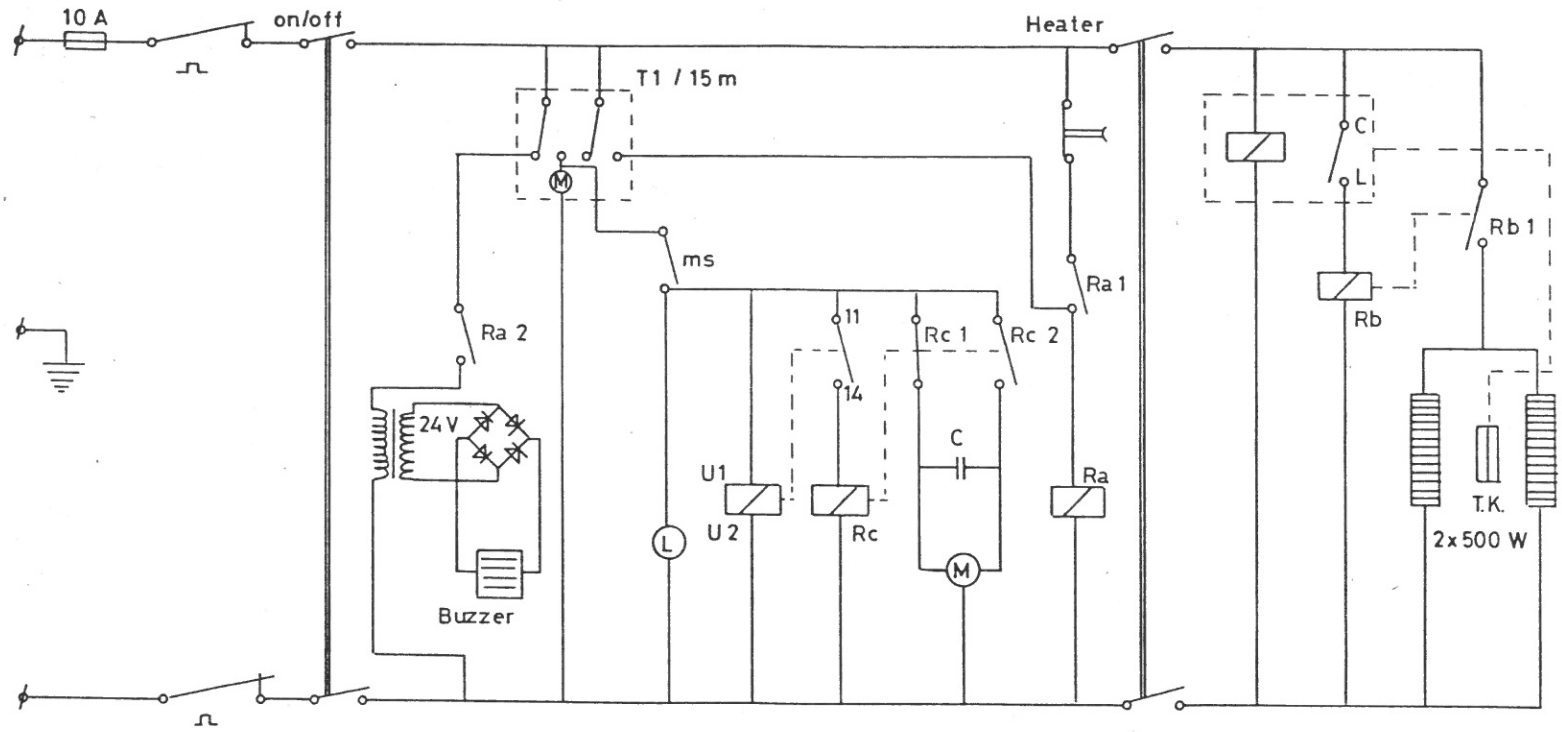

	5		10	MAT.:	220 V 50 Hz	3 ~	
	4		9	MAT.NR.:	P-A3-W	Service	
	3		8	AFM.:	APP: OF ORDER	BESTEMMING	AANT.
	2		7	NABEW.:		OUDNR.:	
	1		6	KLEUR:		NIEUWNR.:	
WIJZ.BL.	PN	WIJZ.BL.	PN	WARMTEBEH.:		AANT.: BLDN.	BLAD-NR.:

machinehandel houtstra bv

SCHAAL:	PROJ.:	BEN.: Polimero A3 Washer
GET.: H.T.	RUWH.:	NR.:
DAT.: 03-02-'87	GEC.:	BD-130-1933-099-30

AUTEURSRECHTEN VOORBEHOUDEN VOLGENS DE WET

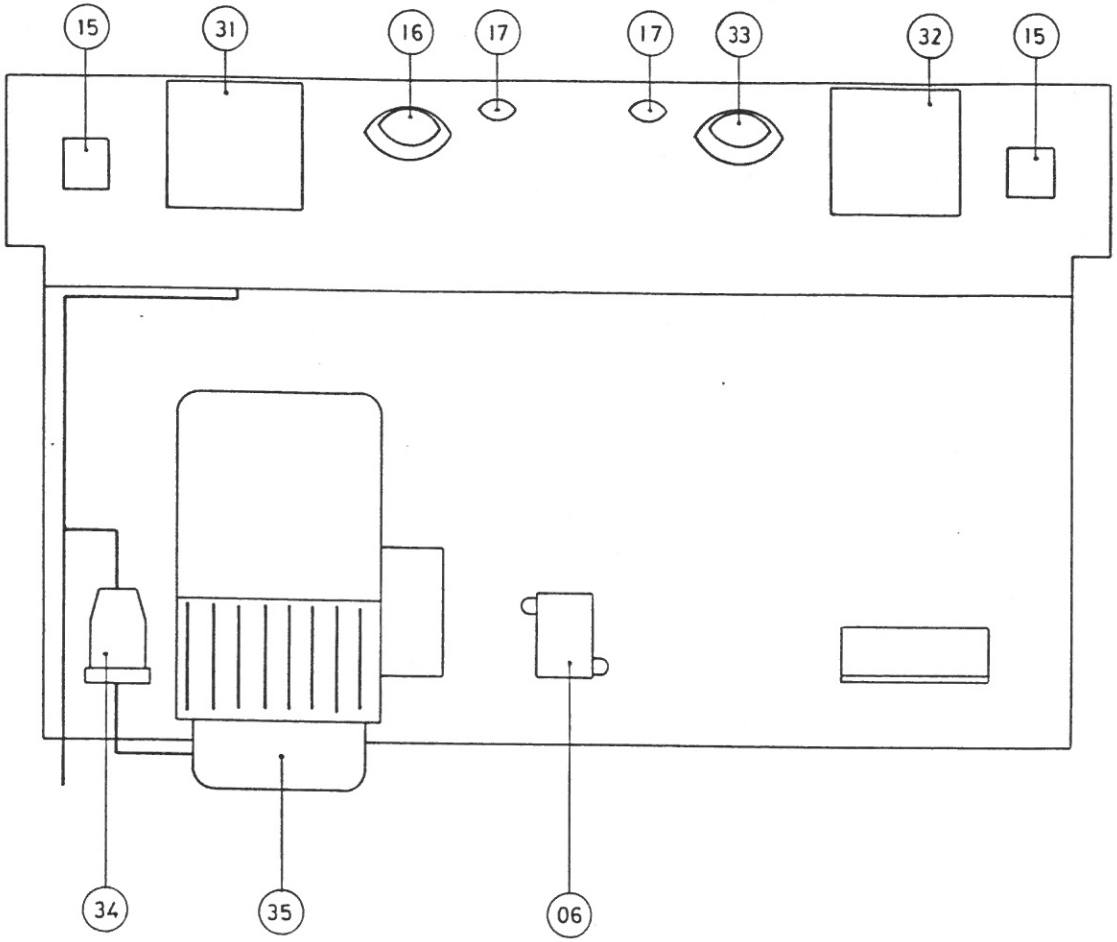

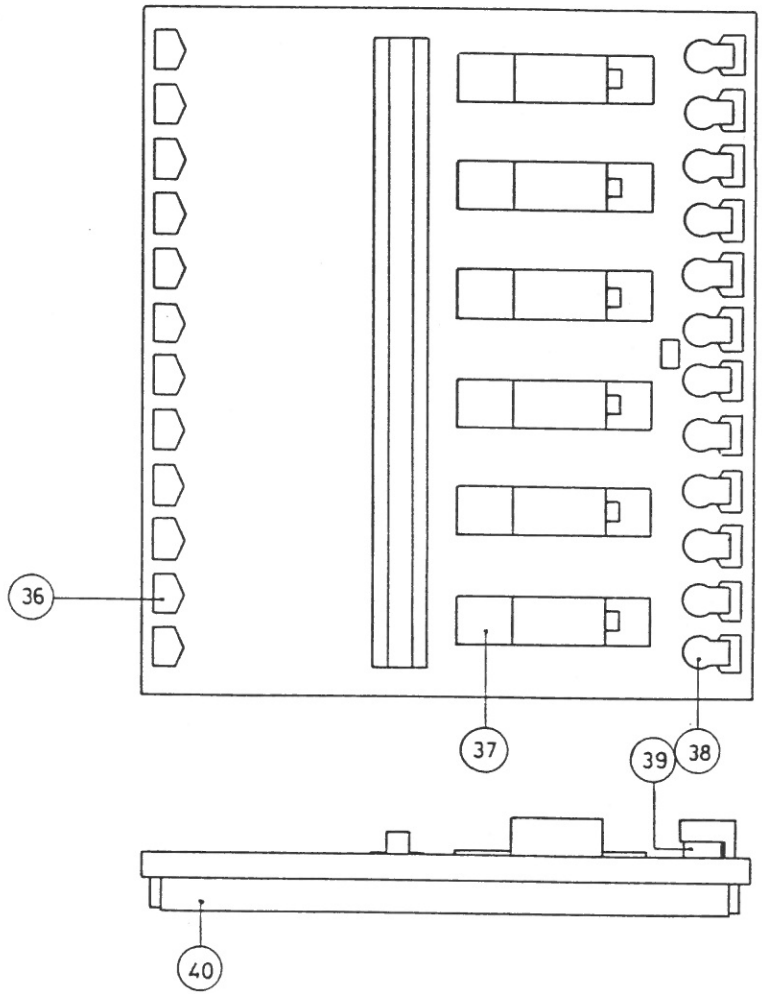

5	10	MAT.:			
4	9	MAT.NR.:	P - A3-C	Service	
3	8	AFM.:	APP: OF ORDER	BESTEMMING	AANT.
2	7	NABEW.:		OUDNR.:	
1	6	KLEUR:		NIEUWNR.:	
WIJZ.BL. PN	WIJZ.BL. PN	WARMTEBEH.:		AANT.: BLDN.	BLAD-NR.:

machinehandel houtstra bv

SCHAAL:	PROJ.:	BEN.: Polimero A3 Combi	
GET.: H. T.	RUWH.:	NR.:	
DAT.: 29 - 01 -'87	GEC.:	BD-260-1933-099-3	

AUTEURSRECHTEN VOORBEHOUDEN VOLGENS DE WET

90011-529-30

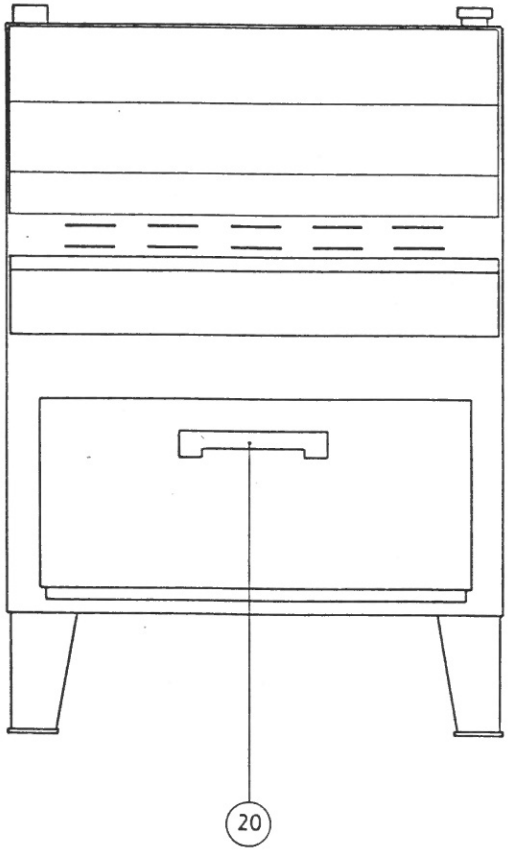

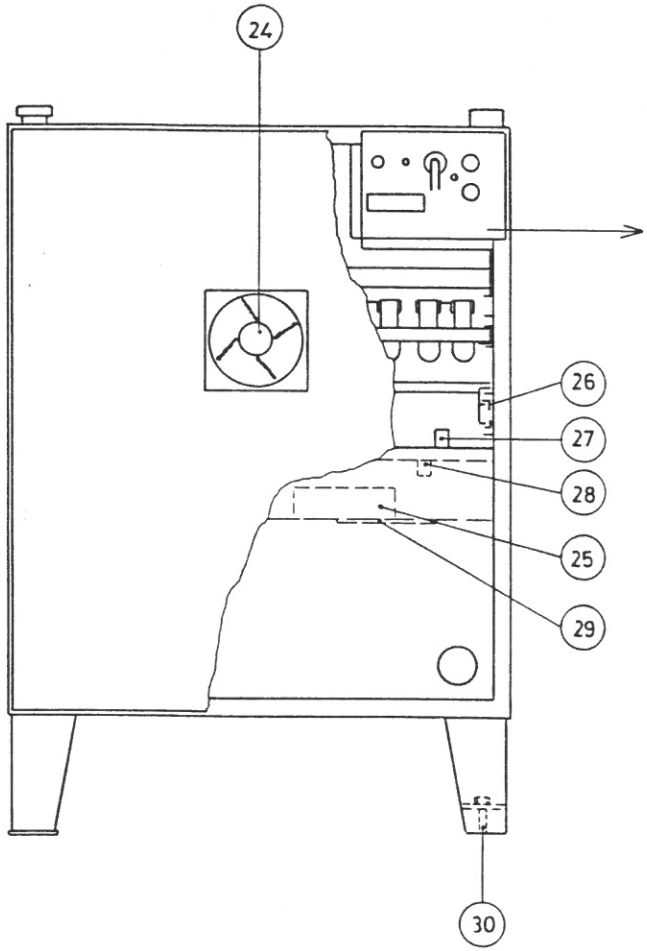

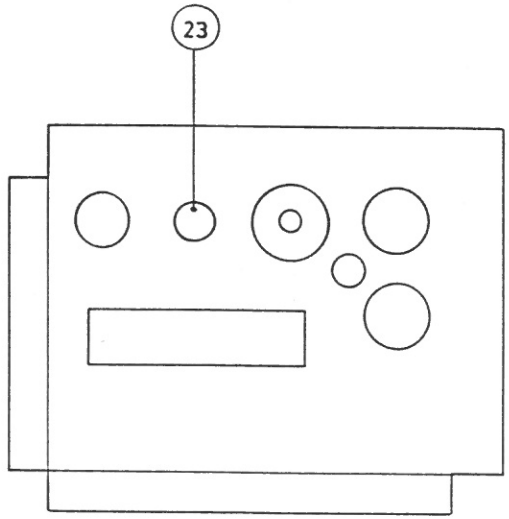

5	10	MAT.:				
4	9	MAT.NR.:		P-A3-C	Service	
3	8	AFM.:		APP: OF ORDER	BESTEMMING	AANT.
2	7	NABEW.:			OUDNR.:	
1	6	KLEUR:			NIEUWNR.:	
WIJZ.BL. PN	WIJZ.BL. PN	WARMTEBEH.:			AANT. BLDN.	BLAD-NR.:

machinehandel houtstra bv

SCHAAL:	PROJ.:	BEN.: Polimero A3 Combi	
GET.: H. T.	RUWH.:	NR.:	
DAT.: 28-01-'87	GEC.:	BC-260-1933-099-3	

AUTEURSRECHTEN VOORBEHOUDEN VOLGENS DE WET

90011-529-30

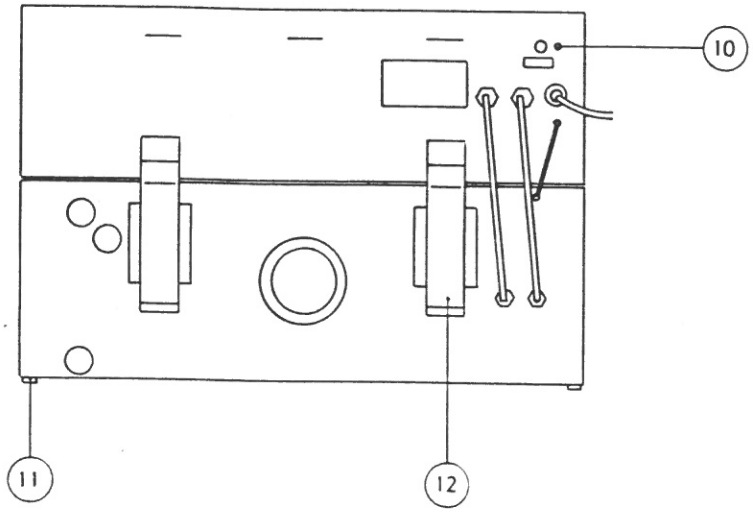

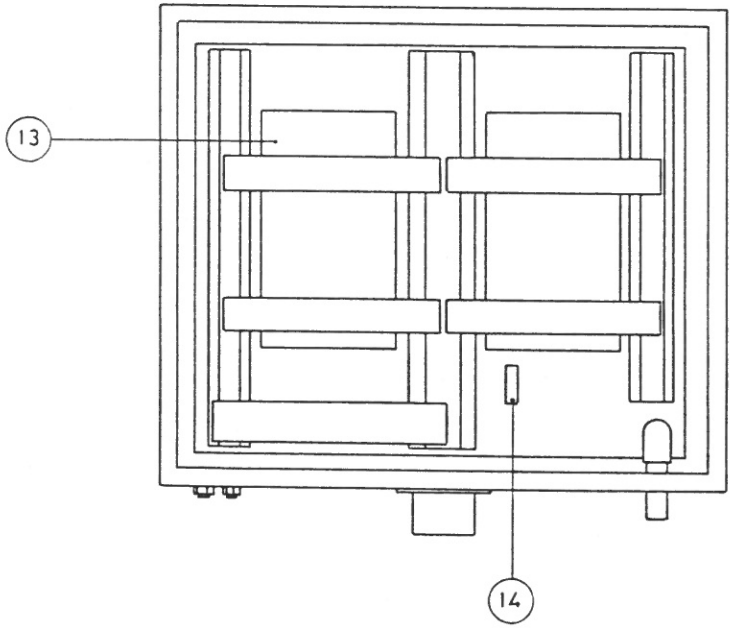

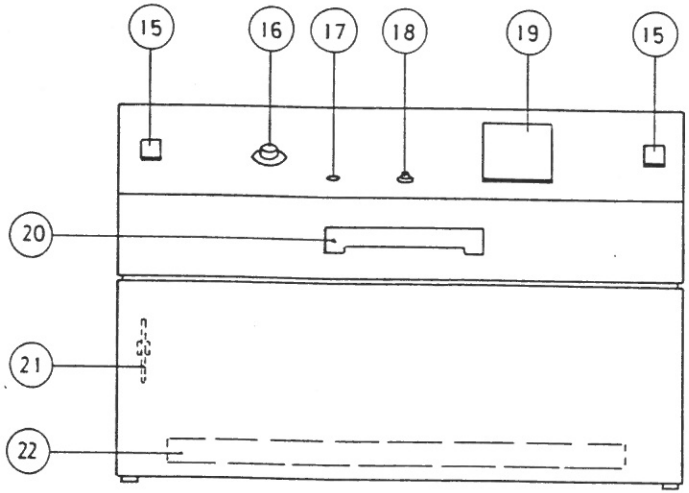

5	10	MAT.:			
4	9	MAT.NR.:	P-A3-W	Service	
3	8	AFM.:	APP: OF ORDER	BESTEMMING	AANT.
2	7	NABEW.:		OUDNR.:	
1	6	KLEUR:		NIEUWNR.:	
WIJZ.BL. PN	WIJZ.BL. PN	WARMTEBEH.:		AANT.: BLDN.	BLAD-NR.:

machinehandel houtstra bv

SCHAAL:	PROJ.:	BEN.: Polimero A3 Washer
GET.: H.T.	RUWH.:	NR.:
DAT.: 28-01-'87	GEC.:	BB-260-1933-099-3

AUTEURSRECHTEN VOORBEHOUDEN VOLGENS DE WET

90011-529-30

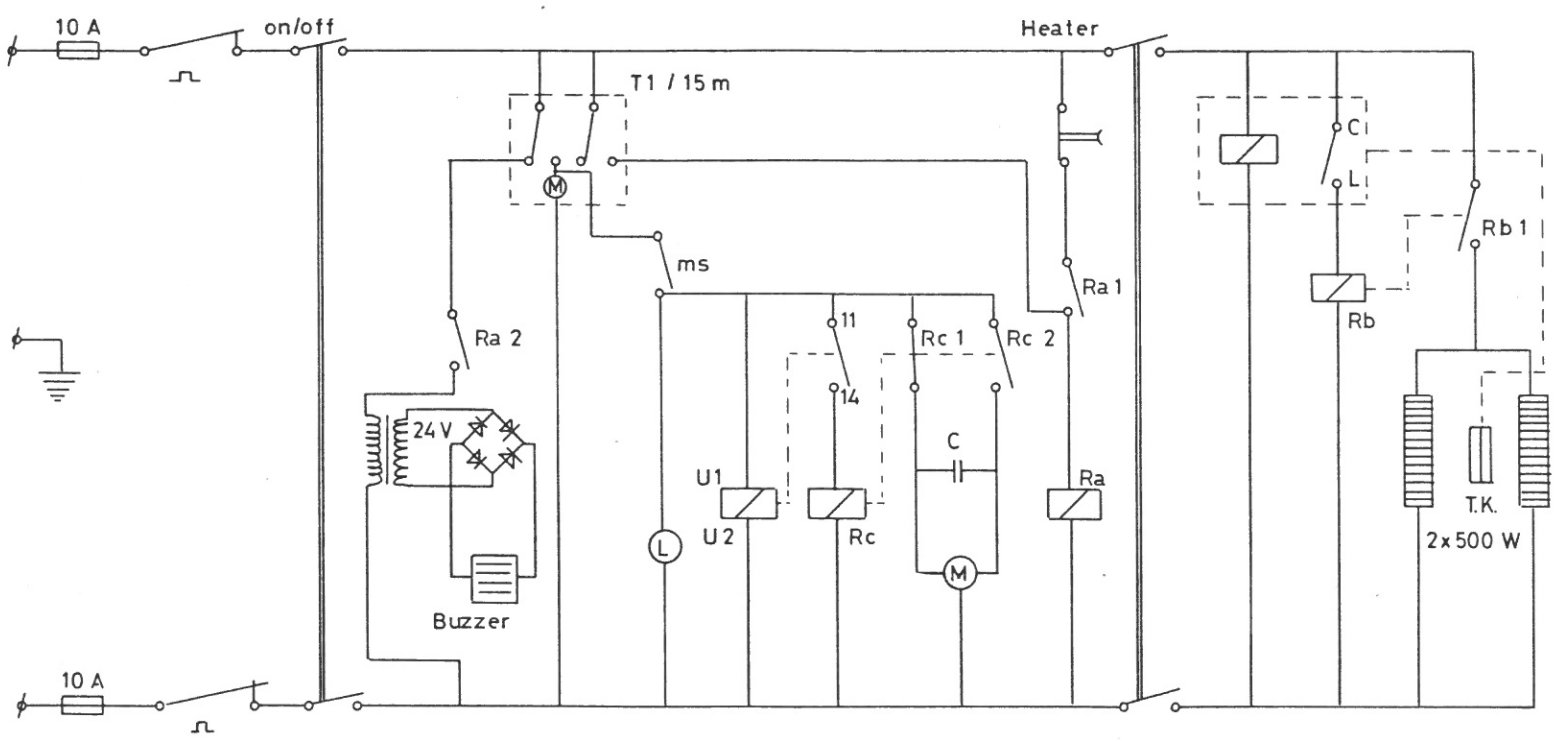

	5		10	MAT.:	220/240 V 60 Hz	v. U.S.	
	4		9	MAT.NR.:	P-A3-W	Service	
	3		8	AFM.:	APP: OF ORDER	BESTEMMING	AANT.
	2		7	NABEW.:		OUDNR.:	
	1		6	KLEUR:		NIEUWNR.:	
WIJZ.BL.	PN	WIJZ.BL.	PN	WARMTEBEH.:		AANT.: BLDN.	BLAD-NR.:

machinehandel houtstra bv

SCHAAL:	PROJ.:	BEN.: Polimero A3 Washer
GET.: H.T.	RUWH.:	NR.:
DAT.: 03-02-'87	GEC.:	BC-130-1933-099-30

AUTEURSRECHTEN VOORBEHOUDEN VOLGENS DE WET

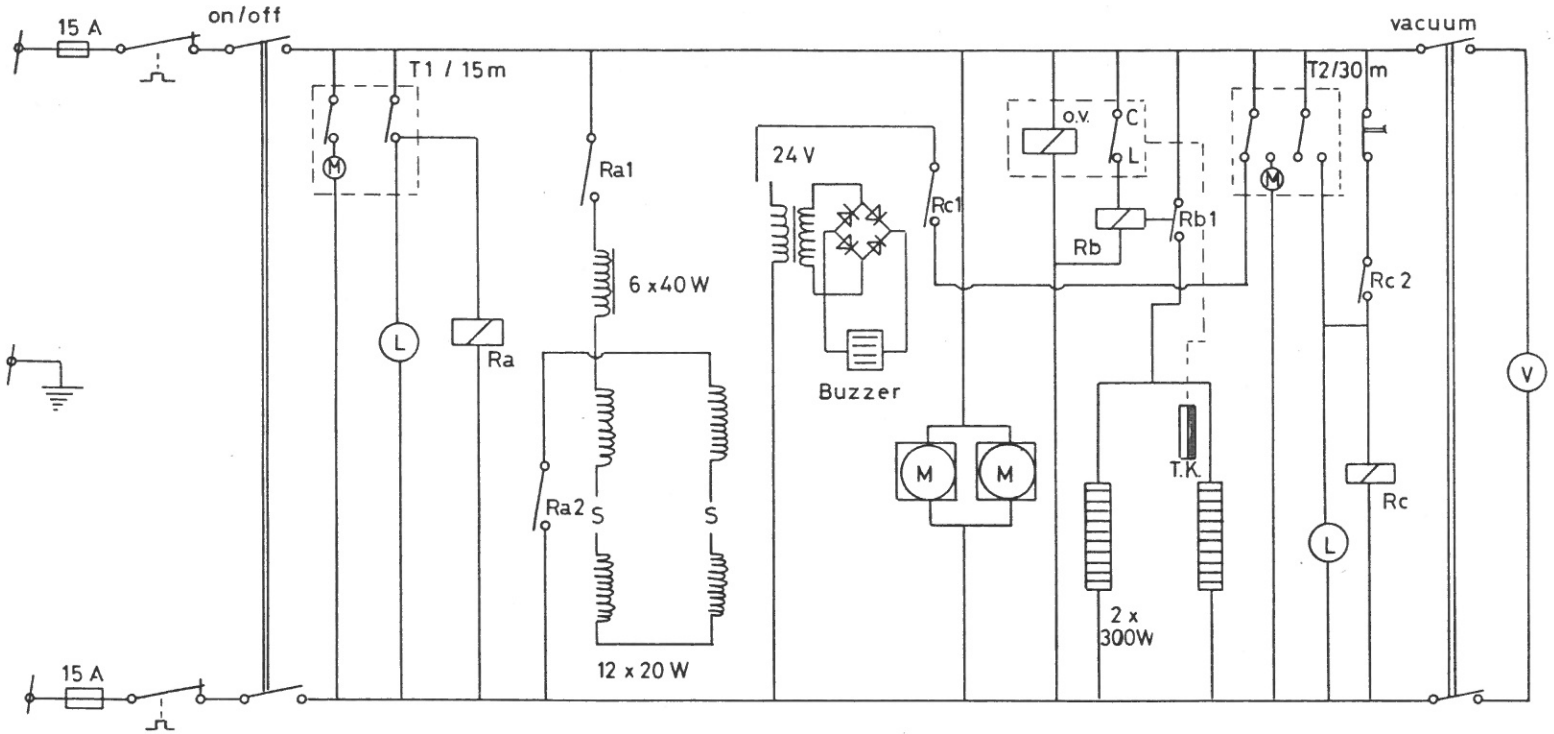

	5		10	MAT.:	220/240 V 60 Hz	v. U.S.	
	4		9	MAT.NR.:	P-A3-C	Service	
	3		8	AFM.:	APP: OF ORDER	BESTEMMING	AANT.
	2		7	NABEW.:		OUDNR.:	
	1		6	KLEUR:		NIEUWNR.:	
WIJZ.BL.	PN	WIJZ.BL.	PN	WARMTEBEH.:		AANT.: BLDN.	BLAD-NR.:

machinehandel houtstra bv

SCHAAL:	PROJ.:	BEN.: Polimero A3 Combi
GET.: H.T.	RUWH.:	NR.:
DAT.: 05-02 - '87	GEC.:	BB-130 -1933 -099-30

AUTEURSRECHTEN VOORBEHOUDEN VOLGENS DE WET

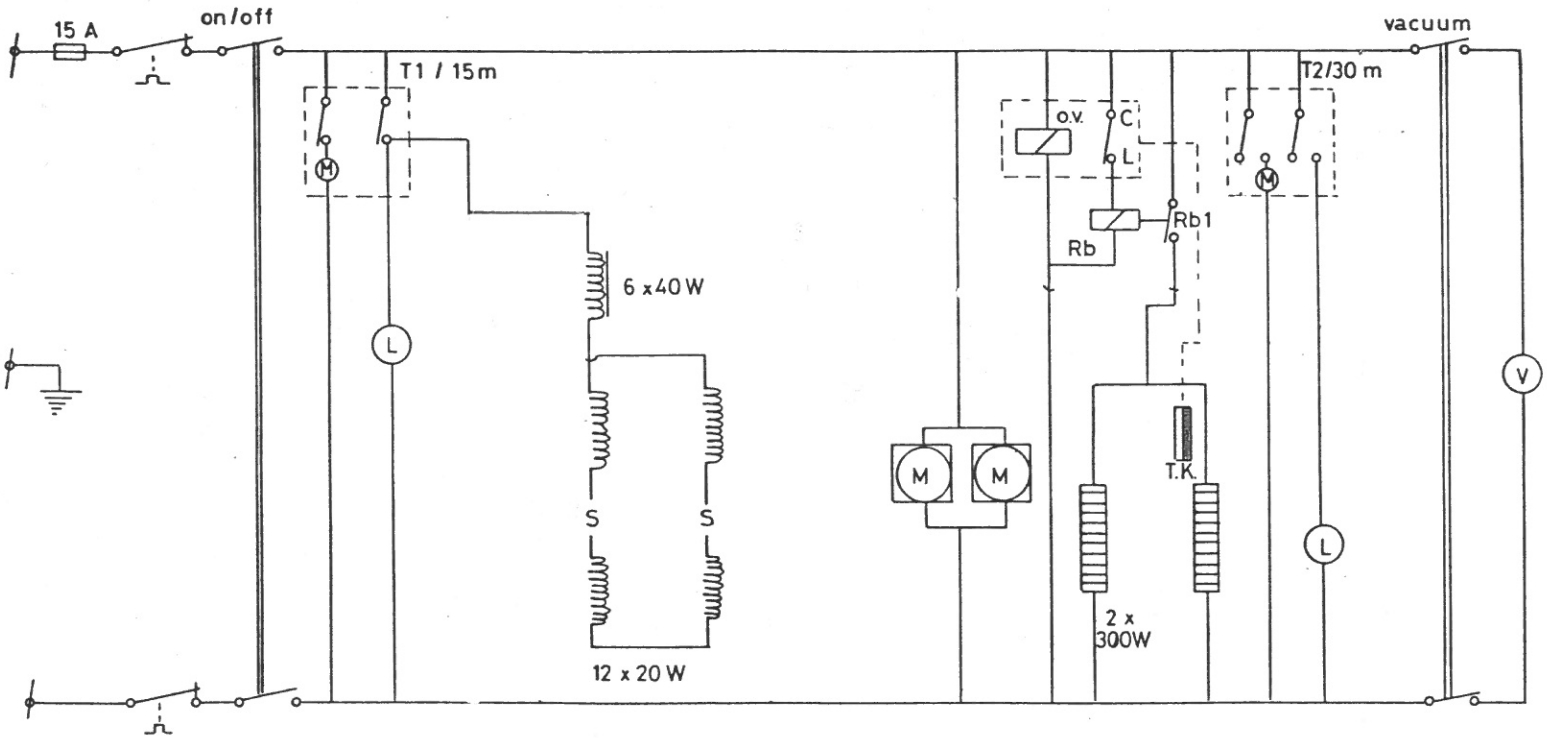

	5		10	MAT.:	220 V 50 Hz	3~	
	4		9	MAT.NR.:	P-A3-C	Service	
	3		8	AFM.:	APP: OF ORDER	BESTEMMING	AANT.
	2		7	NABEW.:		OUDNR.:	
	1		6	KLEUR:		NIEUWNR.:	
WIJZ.BL.	PN	WIJZ.BL.	PN	WARMTEBEH.:		AANT.: BLDN.	BLAD-NR.:

machinehandel houtstra bv

SCHAAL:	PROJ.:	BEN.: Polimero A3 Combi
GET.: H.T.	RUWH.:	NR.:
DAT.: 05-02 - '87	GEC.:	BA-130 -1933 -099-30

AUTEURSRECHTEN VOORBEHOUDEN VOLGENS DE WET

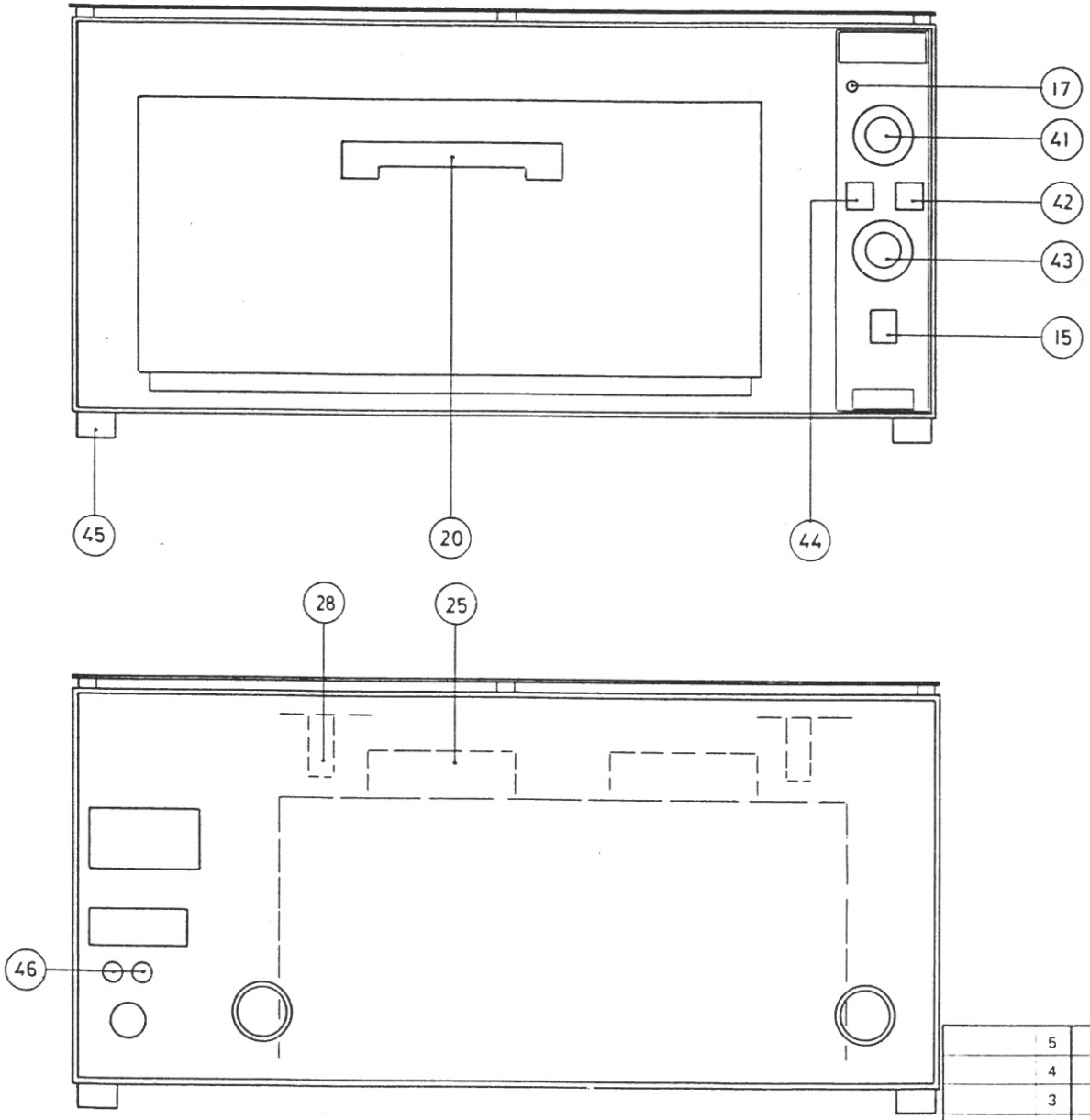

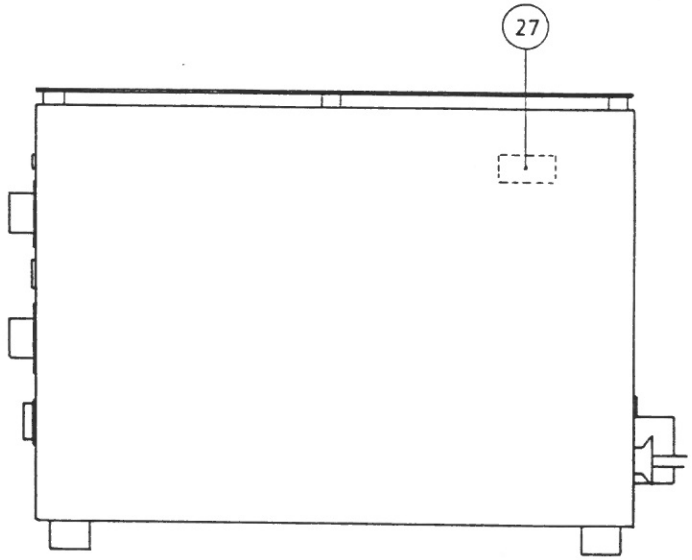

5	10	MAT.:			
4	9	MAT.NR.:	P - A3 - Dr.	Service	
3	8	AFM.:	APP: OF ORDER	BESTEMMING	AANT.
2	7	NABEW.:		OUDNR.:	
1	6	KLEUR:		NIEUWNR.:	
WIJZ.BL. PN	WIJZ.BL. PN	WARMTEBEH.:		AANT.: BLDN.	BLAD-NR.:

machinehandel houtstra bv

SCHAAL:	PROJ.:	BEN.: Polimero A3 Dryer
GET.: H.T.	RUWH.:	NR.:
DAT.: 29-01-'87	GEC.:	BE-260-1933-099-3

AUTEURSRECHTEN VOORBEHOUDEN VOLGENS DE WET

90011-529-30

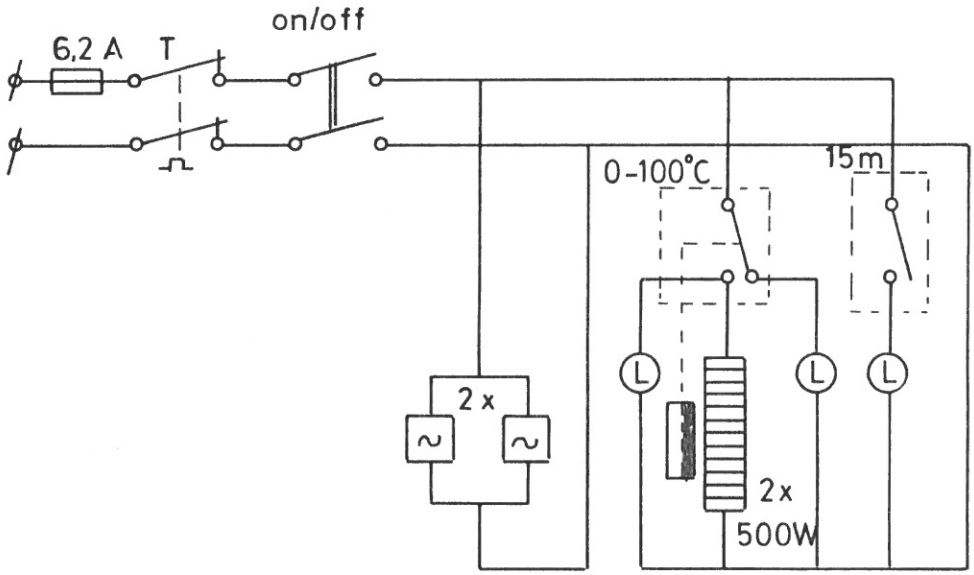

	5		10	MAT.:	220 V - 50 Hz	3 ~	
	4		9	MAT.NR.:	P-A3-Dr.	Service	
	3		8	AFM.:	APP: OF ORDER	BESTEMMING	AANT.
	2		7	NABEW.:		OUDNR.:	
	1		6	KLEUR:		NIEUWNR.:	
WIJZ.BL.	PN	WIJZ.BL.	PN	WARMTEBEH.:		AANT.: BLDN.	BLAD-NR.:

machinehandel houtstra bv

SCHAAL:	PROJ.:	BEN.: Polimero A3 Dryer
GET.: H.T.	RUWH.:	NR.:
DAT.: 03 - 02 - '87	GEC.:	BF-130-1933-099-40

AUTEURSRECHTEN VOORBEHOUDEN VOLGENS DE WET

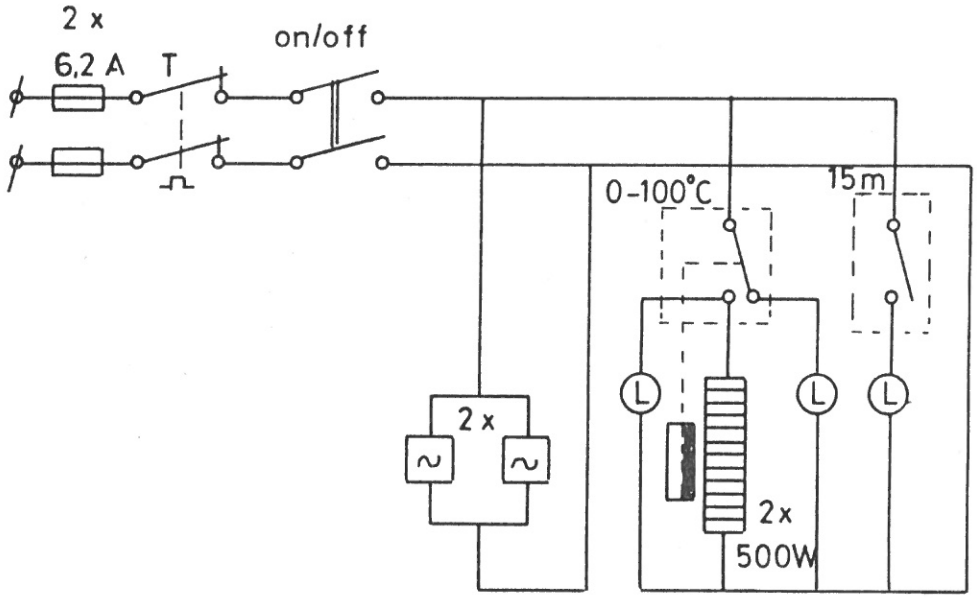

	5		10	MAT.:	220/240 V 60Hz v. U.S.		
	4		9	MAT.NR.:	P-A3-Dr.	Service	
	3		8	AFM.:	APP: OF ORDER	BESTEMMING	AANT.
	2		7	NABEW.:		OUDNR.:	
	1		6	KLEUR:		NIEUWNR.:	
WIJZ.BL.	PN	WIJZ.BL.	PN	WARMTEBEH.:		AANT.: BLDN.	BLAD-NR.:

machinehandel houtstra bv

SCHAAL:	PROJ.:	BEN.: Polimero A3 Dryer
GET.: H.T.	RUWH.:	NR.:
DAT.: 03 - 02 - '87	GEC.:	BE - 130 -1933-099-40

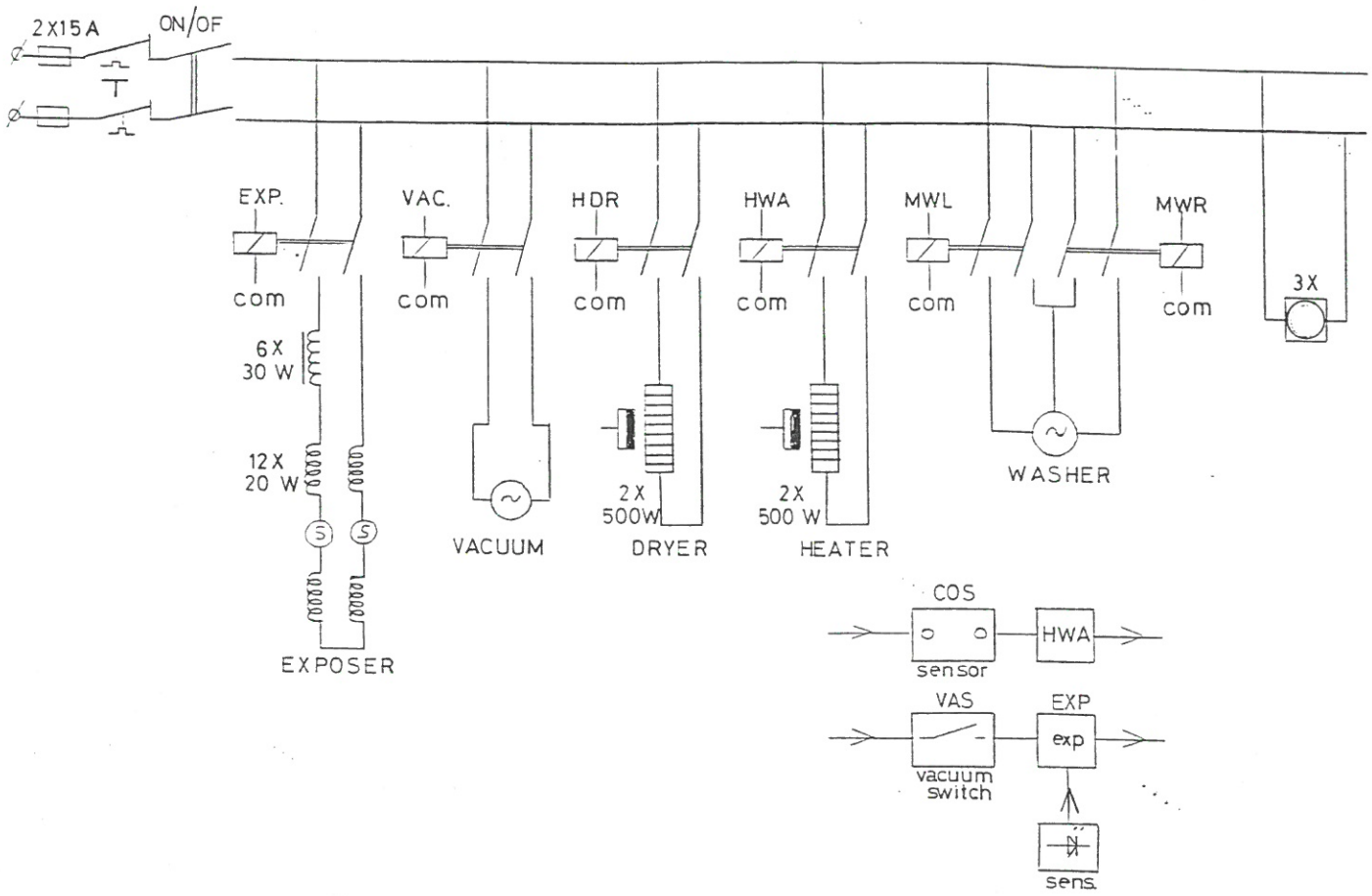

	5		10	MAT.:			
	4		9	MAT.NR.:	P-A3 COMP	A3/TRE	
	3		8	AFM.:	APP: OF ORDER	BESTEMMING	AANT.
	2		7	NABEW.:		OUDNR.:	
	1		6	KLEUR:		NIEUWNR.:	
WIJZ.BL.	PN	WIJZ.BL.	PN	WARMTEBEH.:		AANT.: BLDN	BLAD-NR.:

machinehandel houtstra bv

SCHAAL:		PROJ.:	BEN.:
GET.:	G.B.	RUWH.:	NR.: BG-130-1933.099-30
DAT.:	24-03-'98	GEC.:	

AUTEURSRECHTEN VOORBEHOUDEN VOLGENS DE WET