FAG FORM-TEST

Répertoire des pièces détachées
Ersatzteilliste
Parts catalogue

CONTROL-839

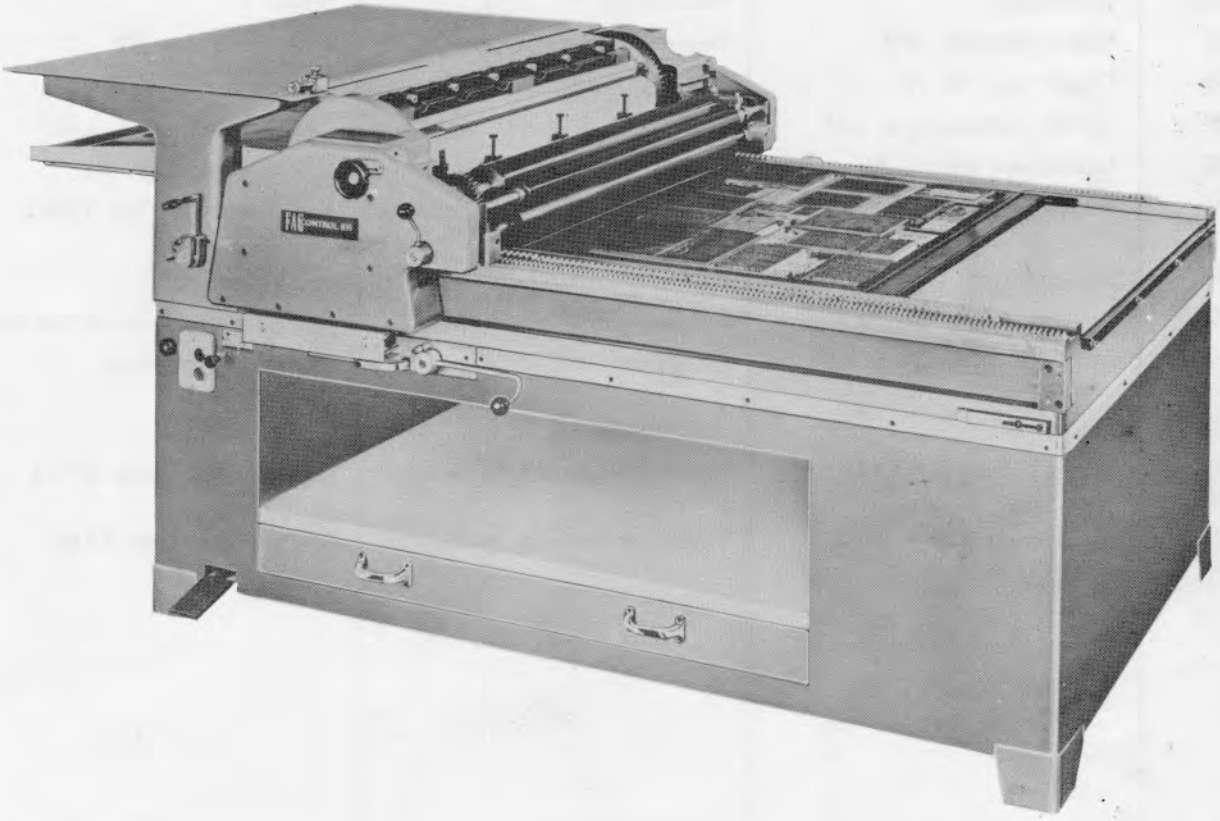

Pour chaque commande de pièces, indiquer le numéro et le type de la machine (voir plaquette) et le numéro de la pièce suivant ce répertoire.

Bei Ersatzteil-Bestellungen bitte die Fabrikations-Nr. und Type (siehe Typenschild) sowie die Nummer des Ersatzteiles (siehe diese Liste) angeben.

To order parts state type and serial number of machine (of type-plate) and give part number as listed in catalogue.

Gr. 02000	Cylindre - pince	Zylinder - Greifer	Cylinder - Gripper

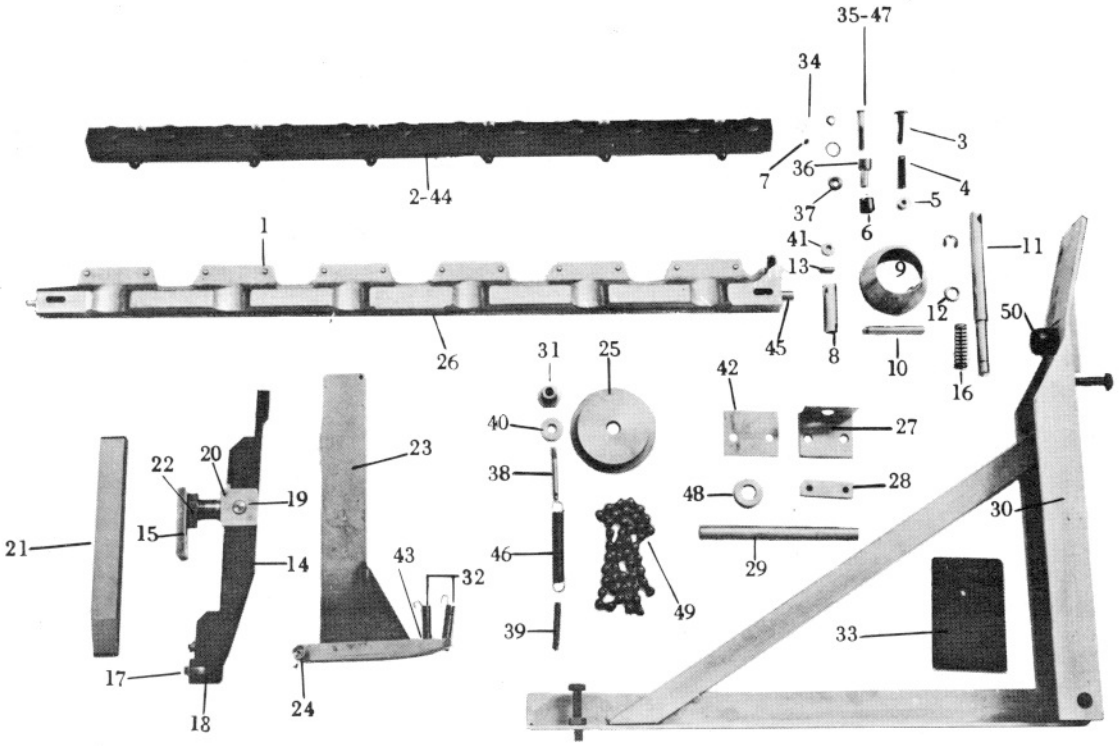

1	P - 2010	Barre de cde.	Betätigungsstange	Actuating bar
2	P - 2012	Support des pinces	Greiferträger	Gripper bar
3	P - 2013	Pince	Greifer	Gripper
4	P - 2014	Ressort	Druckfeder	Spring
5	P - 2015	Chape	Kappe	Cap
6	P - 2016	Vernier	Nonius	Dial
7	P - 2017	Guide du papier	Zunge	Paper guide
8	P - 2018	Poussoir	Stössel	Push rod
9	P - 2019	Bague cônique	Konische Hülse	Conical sleeve
10	P - 2020	Goupille	Querbolzen	Pin
11	P - 2021	Axe poussoir	Stösselachse	Push bar
12	P - 2022	Rondelle d'appui	Auflagering	Washer
13	P - 2023	Axe	Achse	Axle
14	P - 2024	Levier de cde.	Betätigungshebel	Control lever
15	P - 2025	Support de fourchette	Gabelträgerplatte	Fork support plate
16	P - 2026	Ressort	Druckfeder	Spring
17	P - 2027	Galet	Rolle	Roller
18	P - 2028	Axe de galet	Rollenachse	Roller axle
19	P - 2029	Axe du levier	Hebelachse	Lever axle
20	P - 2030	Fourchette support	Gabelträger	Fork support
21	P - 2032	Rampe d'ouverture	Greiferöffnungsrampe	Gripper ramp
22	P - 2033	Ecrou	Mutter	Nut
23	P - 2043	Rampe	Rampe	Ramp
24	P - 2044	Axe	Achse	Axle
25	P - 2045	Galet à chaîne	Kettenrolle	Chain roller

./.

Gr. 02000		Cylindre - pince	Zylinder - Greifer	Cylinder - Gripper
26	P - 2046	Secteur d'appui	Abstützknocken	Cam
27	P - 2048	Support d'axe	Achse-Support	Axle support
28	P - 2049	Barette-ecrou	Befestigungslasche	Fixing plate
29	P - 2050	Axe de pédale	Pedalachse	Pedal axle
30	P - 2051	Pédale	Pedal	Pedal
31	P - 2052	Axe écrou	Achse-Mutter	Axle-nut
32	P - 2053	Ressort	Zugfeder	Spring
33	P - 2054	Tapis caoutchouc	Gummiteppich	Rubber carpet
34	P - 2055	Butée	Anschlag	Stop piece
35	P - 2056	Vis six-pans	Sechskantschraube	Hexagon screw
36	P - 2057	Vis de réglage	Einstellschraube	Adjusting screw
37	P - 2058	Rondelle	Unterlagscheibe	Washer
38	P - 2059	Attache de ressort	Federhalter	Spring support
39	P - 2061	Vis de tension	Spannschraube	Tension screw
40	P - 2062	Entretoise	Distanzscheibe	Spacer
41	P - 2063	Galet	Rolle	Roller
42	P - 2064	Cale alignement	Unterlage	Shim
43	P - 4043	Amortisseur	Gummipuffer	Rubber bumper
44	N - 104	Ressort	Druckfeder	Spring
45	N - 109	Axe verrou	Riegelachse	Catch axle
46	N - 319	Ressort	Zugfeder	Spring
47	Pos. 102	Ecrou à borgne M6	Kappenmutter	Cap nut
48	Pos. 167	Bague d'arrêt	Stellring	Collar
49	Pos. 211	Chaîne à rouleaux (43)	Rollenkette	Roller chain
50	Pos. 236	Butée	Gummianschlag	Rubber bumper

Gr. 03000	Cylindre	Zylinder	Cylinder

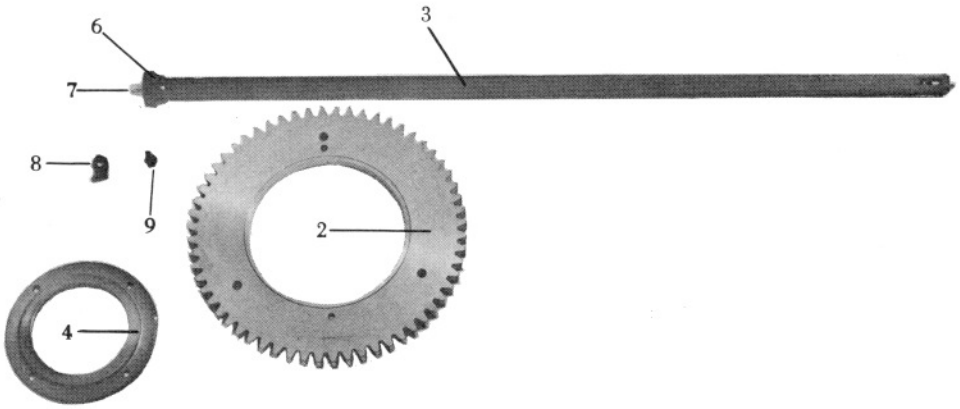

1	P - 3005	Cylindre	Zylinder	Cylinder
2	P - 3006	Couronne dentée	Zahnkranz	Gear ring
3	P - 3007	Barre d'habillage	Aufzugsachse	Reel rod
4	P - 3012	Couvercle	Spannring	Tension ring
5	P - 3015	Habillage du cylindre	Zylinderaufzug	Packing for cylinder
6	N - 108	Rochet	Rasterrad	Ratchet wheel
7	N - 109	Axe-verrou	Riegelachse	Catch axle
8	N - 110	Cliquet	Sperrklinke	Ratchet
9	N - 111	Axe du cliquet	Sperrklinkenachse	Ratchet axle

Gr. 04000	Mise en pression	Druckvorrichtung	Pressure assembly

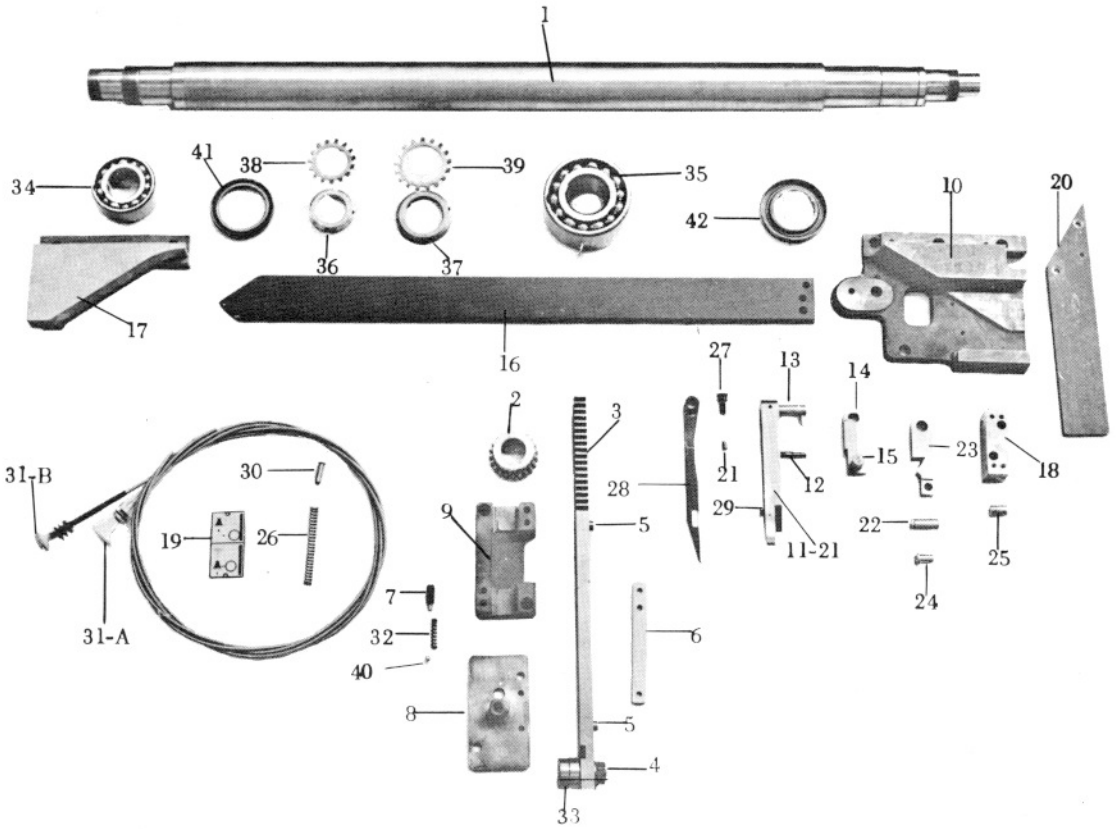

1	P - 4010	Arbre du cylindre	Zylinderwelle	Cylinder shaft
2	P - 4011	Pignon	Zahnrad	Pinion
3	P - 4015	Crémaillère	Zahnstange	Rack
4	P - 4017	Axe	Achse	Axle
5	P - 4018	Arrêt excentrique	Exzenteranschlag	Eccenter stop piece
6	P - 4019	Barette	Einlegezunge	Plate
7	P - 4020	Vis de réglage	Regulierschraube	Adjusting screw
8	P - 4025	Plaque d'appui	Halteplatte	Stop plate
9	P - 4027	Support de crémaillère	Zahnstangenhalter	Rack support
10	P - 4028	Support d'aiguille	Weichensupport	Ramp support
11	P - 4029	Aiguille	Bewegliche-Rampe	Movable ramp
12	P - 4031	Goupille	Bolzen	Pin
13	P - 4032	Axe de levier	Hebelachse	Lever axle
14	P - 4033	Levier	Hebel	Lever
15	P - 4034	Porte câble	Kabelhalter	Cable support
16	P - 4038	Rampe de sécurité	Sicherheitsrampe	Safety ramp
17	P - 4039	Rampe hors pression	Druckauslöserampe	Ramp
18	P - 4040	Support de câble	Kabelsupport	Cable support
19	P - 4041	Plaque indicatrice	Zeigerschild	Pointer plate
20	P - 4042	Rampe	Rampe	Ramp
21	P - 4043	Amortisseur	Gummipuffer	Rubber buffer
22	P - 4045	Axe du verrou	Riegelachse	Catch axle
23	P - 4046	Levier du verrou	Riegelhebel	Catch lever
24	P - 4047	Rotule du verrou	Riegelzapfen	Catch pin
25	P - 4048	Arrêt de câble	Kabelhalter	Cable stop piece ./.

Gr. 06000	Chariot cylindre	Zylinderwagen	Cylinder carriage

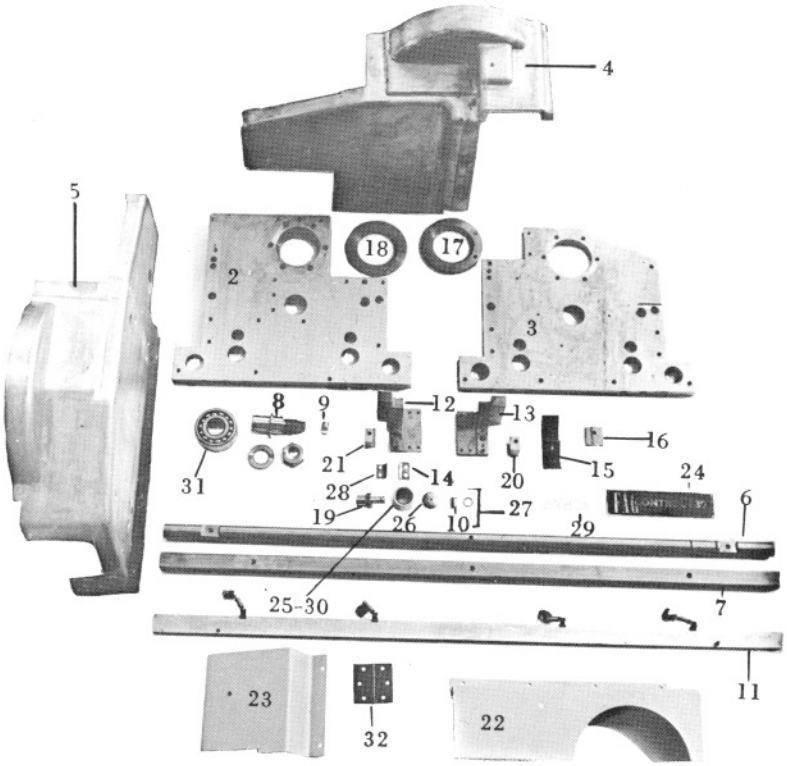

1	P - 6009	Capot	Plexiglashaube	Protection
2	P - 6010	Paroi droite	Seitenwand rechts	Right side wall
3	P - 6011	Paroi gauche	Seitenwand links	Left side wall
4	P - 6012	Coiffe droite	Verschalung rechts	Right side shield
5	P - 6013	Coiffe gauche	Verschalung links	Left side shield
6	P - 6014	Entretoise avant	Zwischenstange vorne	Front tie bar
7	P - 6015	Entretoise carré	Vierkant-Zwischenstange	Rear tie bar
8	P - 6016	Axe excentrique	Exzenterachse	Eccentric axle
9	P - 6020	Coin de serrage	Blockierungskeil	Key
10	P - 6021	Coin de serrage	Blockierungskeil	Key
11	P - 6023	Barre-support	Haltestange	Support bar
12	P - 6024	Support	Support	Support
13	P - 6026	Support	Support	Support
14	P - 6027	Râcleur	Abstreifer	Wiper
15	P - 6029	Râcleur-cylindre	Zylinderabstreifer	Cylinder wiper
16	P - 6030	Barette de serrage	Blockierungsplättchen	Clamp plate
17	P - 6031	Couvercle de roulement	Spannring	Clamping ring
18	P - 6032	Couvercle de roulement	Spanning	Clamping ring
19	P - 6035	Axe excentrique	Exz.-Führungsachse	Eccentric axle
20	P - 6036	Support râcleur gauche	Abstreifersupport links	Wiper support left side
21	P - 6037	Support râcleur droite	Abstreifersupport rechts	Wiper support right side
22	P - 6038	Capot	Schild	Protection
23	P - 6042	Tôle de protection	Schutzblech	Protection
24	P - 6043	Plaquette FAG-839	Plakette FAG-839	Plate FAG-839
25	P - 6047	Galet de guidage	Registerrolle	Register roller bush
26	P - 6048	Rondelle de fermeture	Deckel	Cover
27	P - 06004	Galet de guidage cpl.	Registerrolle montiert	Register roller assembly
28	N - 256	Râcleur	Abstreifer	Wiper
29	N - 268	Plaquette habillage	Aufzugplakette	Packing plate
30	Pos. 180	Roulement SKF- 6001 2Z	Kugellager	Ball bearing
31	Pos. 187	Roulement SKF- 3306	Kugellager	Ball bearing
32	Pos. 252	Charnière 2½"	Scharnier	Hinge

Gr. 07000	Equipement électr. MC	Elektr. Ausrüstung MC	Electr. equipment MC

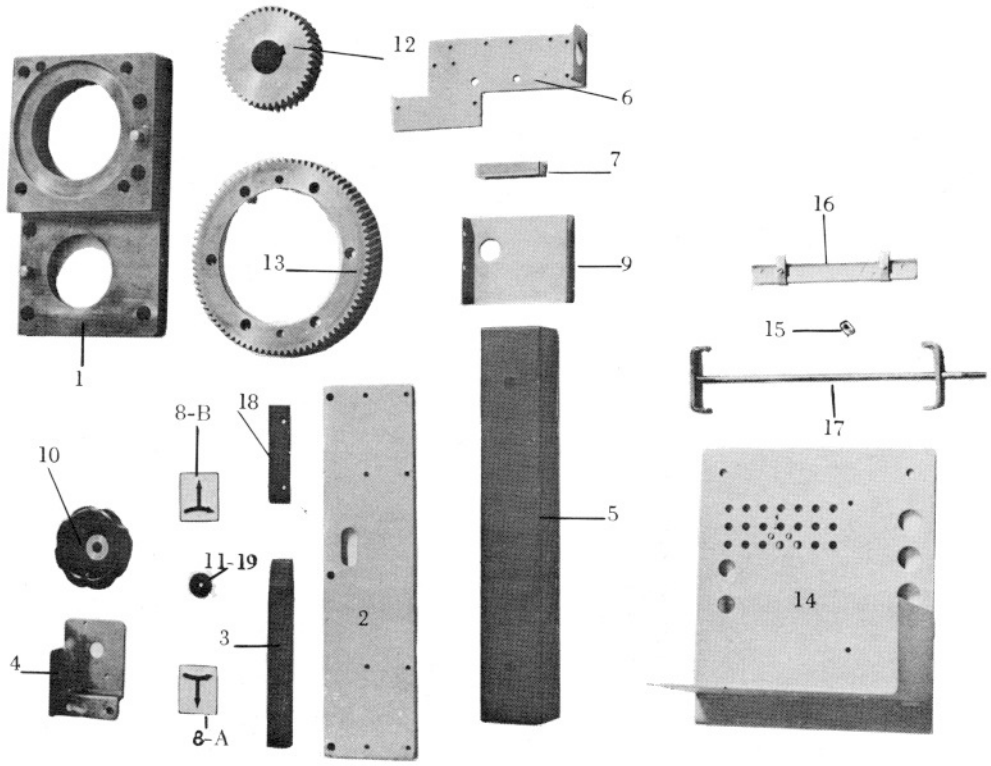

1	P - 7110	Plaque moteur	Motorplatte	Motor plate
2	P - 7114	Support	Support	Support
3	P - 7115	Rampe	Rampe	Ramp
4	P - 7116	Plaque de fixation	Schaltersupport	Switch support
5	P - 7117	Protection	Abdeckblech	Protection
6	P - 7118	Plaque à borne	Befestigungsplatte	Fixing plate
7	P - 7119	Entretoise	Unterlage	Shim
8	P - 7120	Flèche de direction	Richtungspfeil	Direction plate
9	P - 7121	Tôle de protection	Schutzblech	Cover
10	P - 7122	Volant	Handrad	Handwheel
11	P - 7123	Rondelle	Scheibe	Washer
12	P - 7125	Pignon d'attaque	Antriebszahnrad	Pinion
13	P - 7126	Couronne dentée	Zahnkranz	Gear ring
14	P - 7130	Panneau de câblage	Montageblech	Panel
15	P - 7131	Entretoise	Distanzbüchse	Spacer
16	P - 7132	Barrette EM	Klemmenschiene	Terminal strip
17	P - 7134	Tige d'assemblage	Support	Support
18	P - 7138	Rampe	Rampe	Ramp
19	Pos. 80	Vis M3, 5 x 25	Senkschraube	Flat head cap screw

./.

Gr. 08000	Table de marge	Anlagetisch	Table

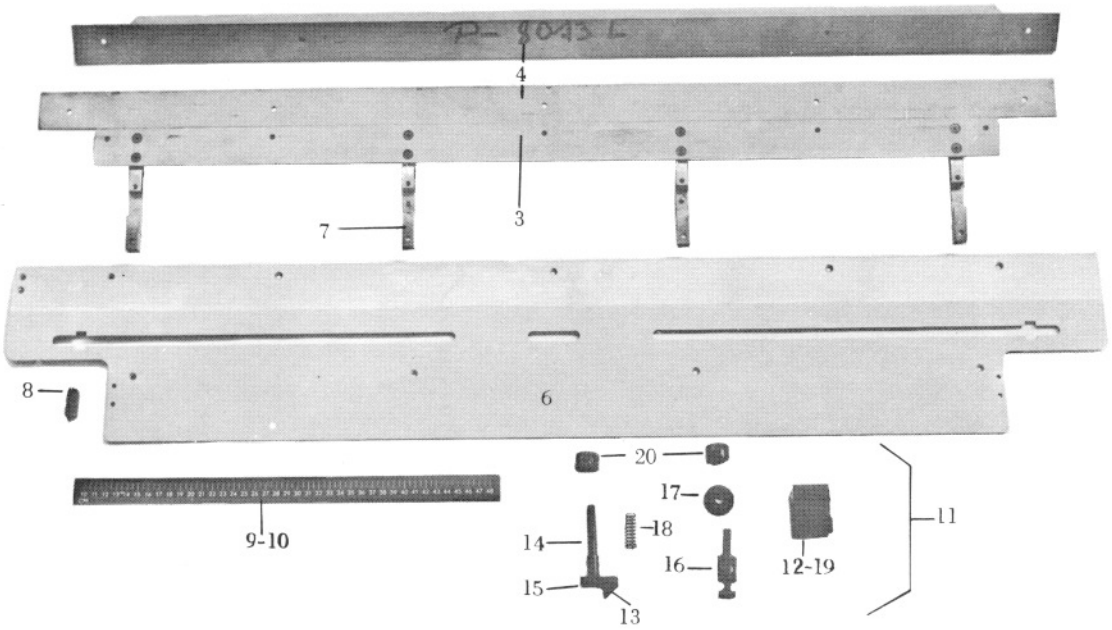

1	P - 8010	Support de table droite	Tischsupport rechts	Table support right side
2	P - 8011	Support de table gauche	Tischsupport links	Table support left side
3	P - 8012	Traverse avant	Querträger vorne	Front tie angle iron
4	P - 8013	Traverse arrière	Querträger hinten	Rear tie angle iron
5	P - 8014	Table	Tisch	Table
6	P - 8015	Rallonge de table	Tischverlängerung	Table extension
7	P - 8016	Support de rallonge	Verlängerungssupport	Extension support
8	P - 8017	Guide de feuille	Papierführung	Paper guide
9	P - 8018	Règle en cm	Masstab in cm	Scale in cm
10	P - 8019	Règle en pouces	Masstab in Zoll	Scale in inch
11	N- 0225	Butée de réglage	Seitenanschlag	Side mark
12	N- 227	Support	Support	Support
13	N- 228	Languette de réglage	Papierführung	Paper guide
14	N- 229	Axe du butée	Achse	Axle
15	N- 230	Butée de réglage	Anschlag	Stop piece
16	N- 231	Goujon de serrage	Klemmstück	Clamp piece
17	N- 232	Rondelle	Unterlagsscheibe	Washer
18	N- 233	Ressort	Feder	Spring
19	N- 234	Plaquette	Plättchen	Rest plate
20	N- 235	Ecrou de réglage	Mutter	Nut

Gr. 09000 Gr. 019000	Crémaillère cylindre Table de réception	Zylinder Zahnstangen Ablagetisch	Cylinder racks Reception table

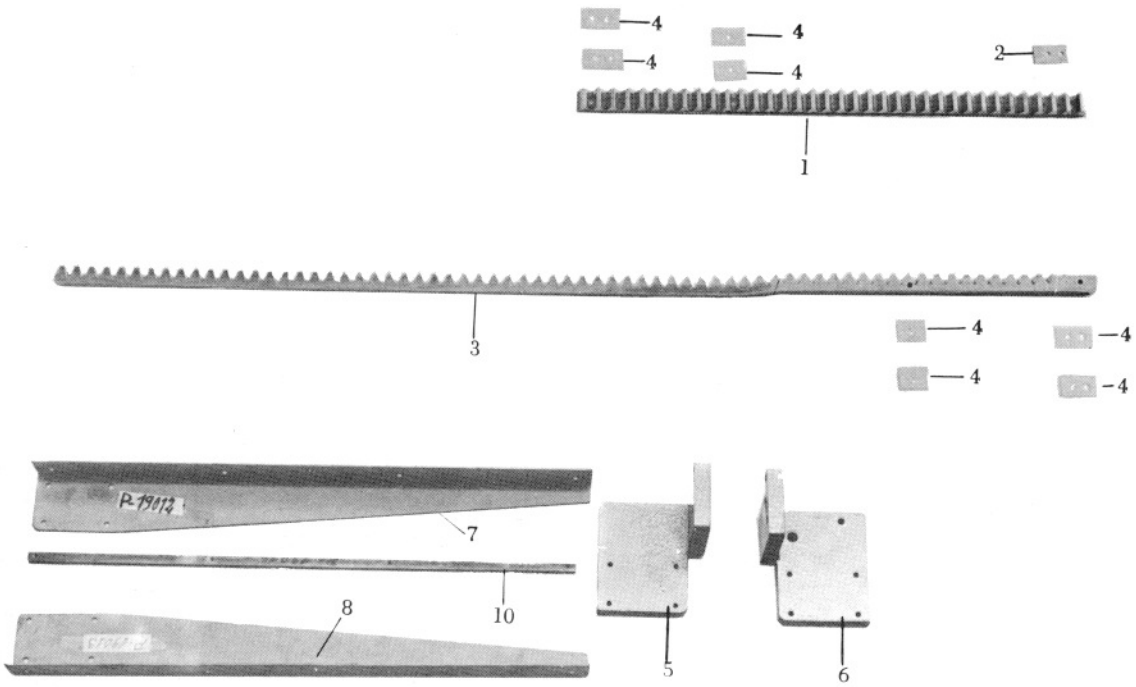

1	P - 9005	Crémaillère registre	Registerzahnstange	Register rack
2	P - 9007	Câle de registre	Unterlage	Shim
3	P - 9010	Crémaillère cylindre	Zylinderzahnstange	Cylinder rack
4	P - 9011	Semelle	Unterlage	Spacer
	019000	Table de réception	Ablagetisch	Reception table
5	P - 19010	Patte de fixation droite	Befestigungslasche rechts	Support right side
6	P - 19011	Patte de fixation gauche	Befestigungslasche links	Support left side
7	P - 19012	Montant droite	Seitenblech rechts	Sheet angle right side
8	P - 19013	Montant gauche	Seitenblech links	Sheet angle left side
9	P - 19015	Plancher	Bodenplatte	Bottom plate
10	P - 19016	Liste de fixation	Befestigungsleiste	Fixing bar

Gr. 010000	Encrage inférieur	Einfärbewerkunterteil	Bottom inking assembly

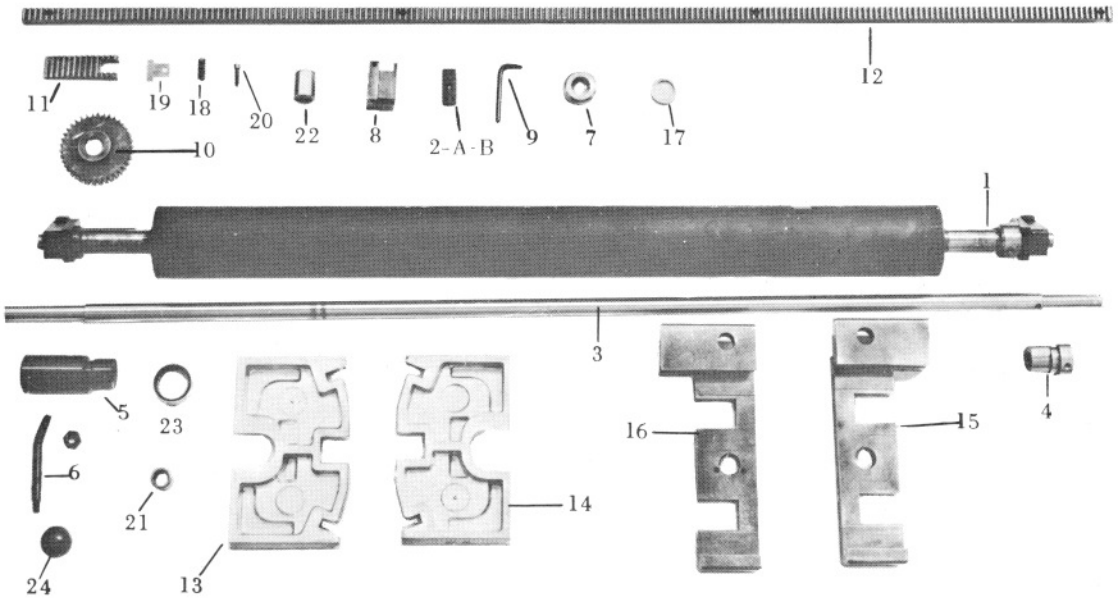

1	P - 10005	Mandrin nu	Nackte Spindel	Naked spindle
2	P - 10017	Plaquette d'appui	Anschlagplättchen	Stop plate
3	P - 10018	Axe des excentriques	Achse	Shaft
4	P - 10019	Excentre droite	Exzenter rechts	Eccentric right side
5	P - 10020	Excentre gauche	Exzenter links	Eccentric left side
6	P - 10022	Levier	Hebel	Lever
7	P - 10031	Bague d'arrêt	Stellring	Collar
8	P - 10036	Palier	Lager	Bearing
9	P - 10037	Poignée	Griff	Handle
10	P - 10038	Roue dentée (38)	Zahnrad	Pinion
11	P - 10039	Crémaillère (13)	Zahnstangenrampe	Rack ramp
12	P - 10039	Crémaillère (194)	Zahnstange	Rack
13	P - 10040I	Support mobile gauche	Träger links	Support left side
14	P - 10040II	Support mobile droite	Träger rechts	Support right side
15	P - 10041	Support toucheur gauche	Support links	Support left side
16	P - 10042	Support toucheur droite	Support rechts	Support right side
17	P - 10043	Rondelle butée	Distanzring	Spacer
18	P - 10044	Ressort	Feder	Spring
19	P - 10045	Plaquette butée	Unterlage	Shim
20	N- 112	Vis spéciale	Inbusschraube	Hexagon screw
21	Pos. 194	Roulement à aiguille	Nadellager HK-1616	Needle bearing
22	Pos. 198	Roulement à aiguille	Nadellager HKI-1730	Needle bearing
23	Pos. 201	Roulement à aiguille	Nadellager NK 32/20	Needle bearing
24	Pos. 220	Poignée ronde Ø 35/M8	Kugelgriff	Handle
25	Pos. 164	Rondelle Schnorr Ø6,2 x 12x0,5	Tellerfeder	Spring-Schnorr

Gr. 011000	Encrage supérieur	Einfärbewerkoberteil	Top inking assembly

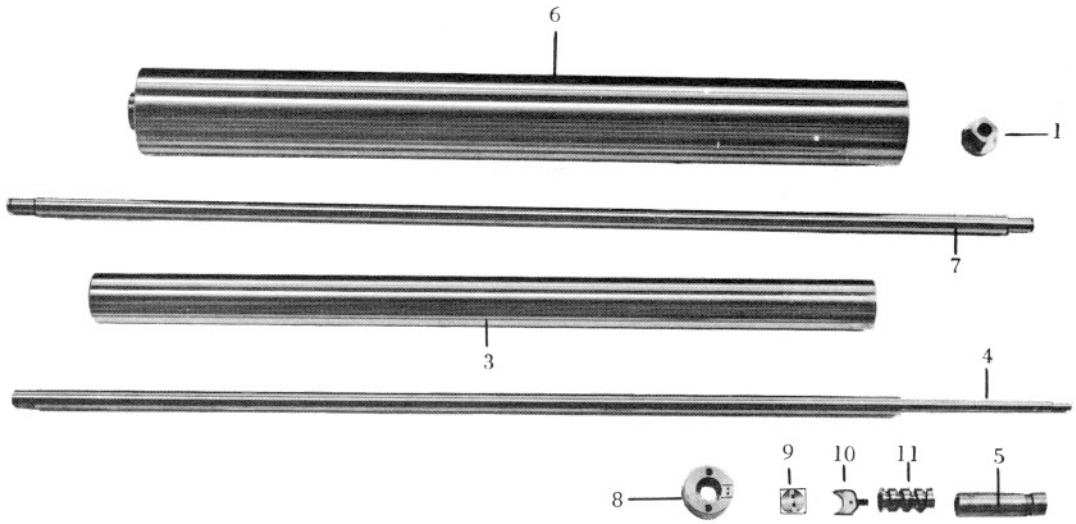

1	P - 11034	Palier	Lager	Bearing
2	P - 11050	Lardon	Zwischenstück	Brass plug
3	P - 11060	Broyeur va et vient	Verreiberwalze	Vibrator roller
4	P - 11061	Axe va et vient	Verreiberachse	Vibrator shaft
5	P - 11062	Douille à créneaux	Kupplungsstück	Drive bush
6	P - 11063	Broyeur central	Reiterwalze	Rider roller
7	P - 11064	Axe broyeur central	Reiterachse	Rider shaft
8	N - 459	Lunette d'entraîneur	Lünette	Collar
9	N - 460	Palier	Lager	Bearing
10	N - 461	Entraîneur	Mitnehmer	Crescent
11	N - 103	Vis va et vient	Schnecke	Vibrator worm

Gr. 015000 Gr. 013000	Bâti Guide feuille	Sockel Papierführung	Frame Paper guide

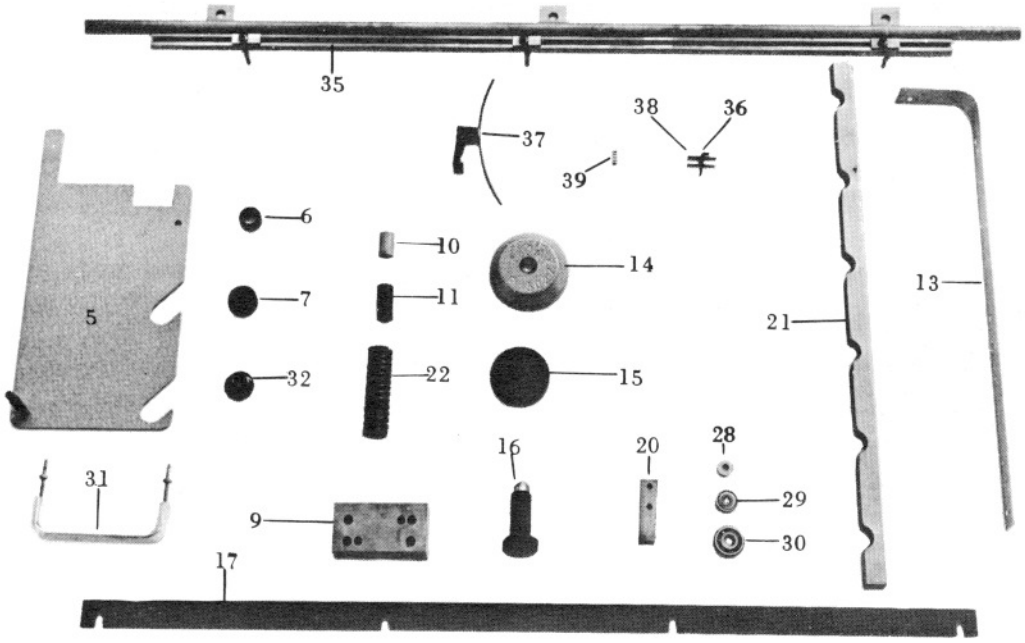

1	P - 15011	Rayonnage	Tablar	Shelf
2	P - 15012	Tiroir	Walzenschublade	Drawer
3	P - 15015	Marbre	Fundament	Type bed
4	P - 15016	Fond du tiroir	Boden zu Schublade	Drawer bottom
5	P - 15017	Support mobile	Kippsupport	Movable roller support
6	P - 15018	Butée	Anschlag	Stop piece
7	P - 15019	Rondelle caoutchouc	Gummischeibe	Rubber washer
8	P - 15020	Rondelle tronquée	Unterlagscheibe	Washer
9	P - 15022	Support tampon	Pufferhalter	Buffer support
10	P - 15023	Amortisseur	Anschlag	Stop piece
11	P - 15024	Butée arrière	Anschlag hinten	Rear stop piece
12	P - 15025	Capot-moteur	Verschalung	Protection
13	P - 15026	Couvre joint	Zier-Leiste	Cover list
14	P - 15027	Assiette d'appui	Auflageteller	Floor disk
15	P - 15028	Rondelle caoutchouc	Gummischeibe	Rubber disk
16	P - 15029	Vis de réglage	Regulierschraube	Adjusting screw
17	P - 15030	Barre FTW	Stützleiste FTW	Bar FTW
18	P - 15031	Tôle arrière	Deckblech hinten	Rear cover
19	P - 15034	Bâti	Sockel	Frame
20	P - 15036	Support galet	Rollensupport	Roller support
21	P - 15037	Répartiteur	Holzsohle	Wood rack
22	P - 15038	Ressort	Feder	Spring
23	P - 15040	Bande acier	Stahlband	Steel band
24	P - 15041	Tendeur	Spanner	Tightener
25	P - 15042	Vis de tension	Spannschraube	Tightening ./.

Gr. 015000 Gr. 013000		Bâti Guide feuille	Sockel Papierführung	Frame Paper guide
26	Pos. 89	Vis tarau Ø 5,5 x 10	Blechschraube	Flat head cap screw
27	Pos. 103	Ecrou à borgne M8	Kappenmutter	Cap nut
28	Pos. 176	Roulement EL-4	Kugellager	Ball bearing
29	Pos. 177	Roulement EL-8	Kugellager	Ball bearing
30	Pos. 178	Roulement SKF-6200	Kugellager	Ball bearing
31	Pos. 216	Poignée	Griff	Handle
32	Pos. 219	Poignée champignon	Pilzgriff	Handle
33	Pos. 235	Butée caoutchouc	Anschlag	Stop piece
	013000	Guide feuille	Papierführung	Paper guide
35	P - 13010	Support à coulisse	Support	Support
36	P - 13011	Guide feuille arrière	Papierführung hinten	Rear paper guide
37	P - 13012	Guide feuille avant	Papierführung vorne	Front paper guide
38	AF -13006	Cavalier mobile	Reiter	Rider
39	AF -13008	Ressort	Feder	Spring

Gr. 016000	Tambour d'encrage	Farbtrommel	Inking drum

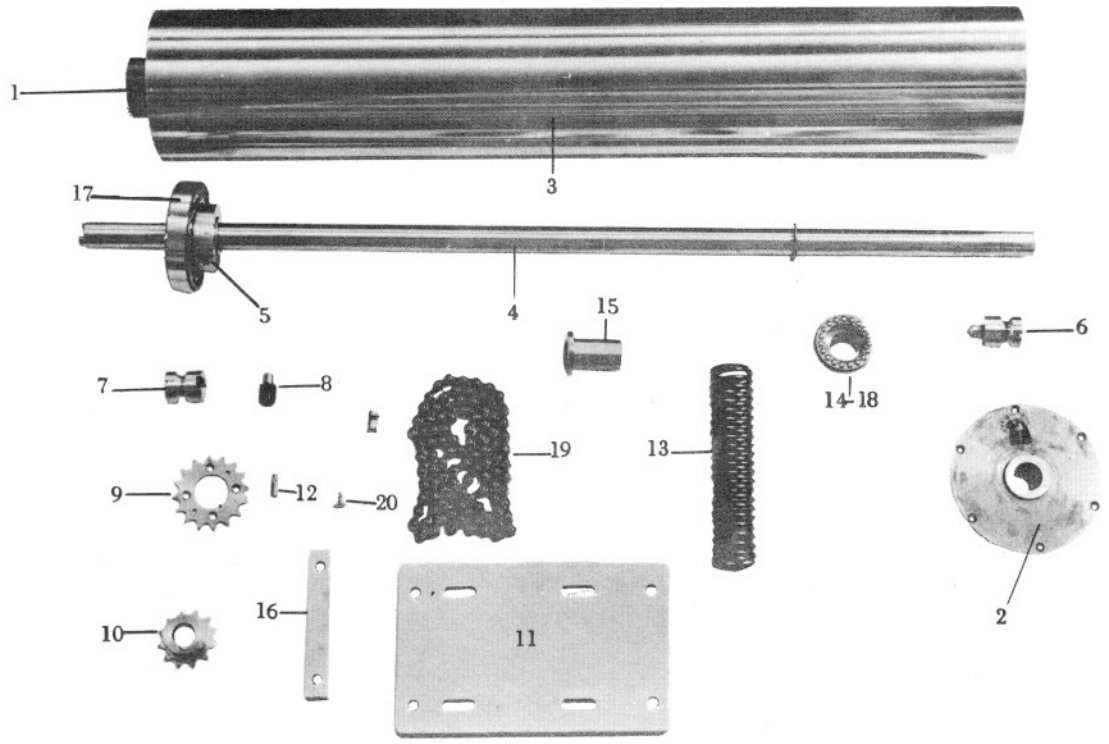

1	P - 16011	Flasque droite	Flansch rechts	Flange right side
2	P - 16012	Flasque gauche	Flansch links	Flange left side
3	P - 16013	Cylindre d'encrage	Farbtrommel	Inking drum
4	P - 16014	Axe du tambour	Achse	Axle
5	P - 16015	Support excentrique	Exzentersupport	Eccenter support
6	P - 16016	Butée gauche	Anschlag links	Eccentric left side
7	P - 16017	Support de butée droite	Anschlagsupport rechts	Eccentric right side
8	P - 16018	Butée réglable	Regulierschraube	Adjusting screw
9	P - 16019	Pignon à chaîne (16)	Kettenrad	Chain sprocket
10	P - 16020	Pignon à chaîne (12)	Kettenrad	Chain sprocket
11	P - 16021	Support moteur	Motorsupport	Motor support
12	P - 16023	Huileur-tube	Oelstutzen	Oiladapter
13	P - 16024	Ressort	Feder	Spring
14	P - 16025	Flasque de centrage	Zentrierflansch	Centering flange
15	P - 16026	Flasque d'appui	Stützflansch	Support flange
16	P - 16028	Câle moteur	Unterlage	Shim
17	Pos. 190	Roulement SKF-6211	Kugellager	Ball bearing
18	Pos. 193	Roulement à butée SKF-51107X	Drucklager	Thrust bearing
19	Pos. 210	Chaîne à rouleaux (99)	Rollenkette	Roller chain
20	Pos. 225	Huileur M5	Oeler	Oiler

Gr. 018000	Brosse de cylindre BRO	Zylinderbogenbürste BRO	Cylinder brush BRO

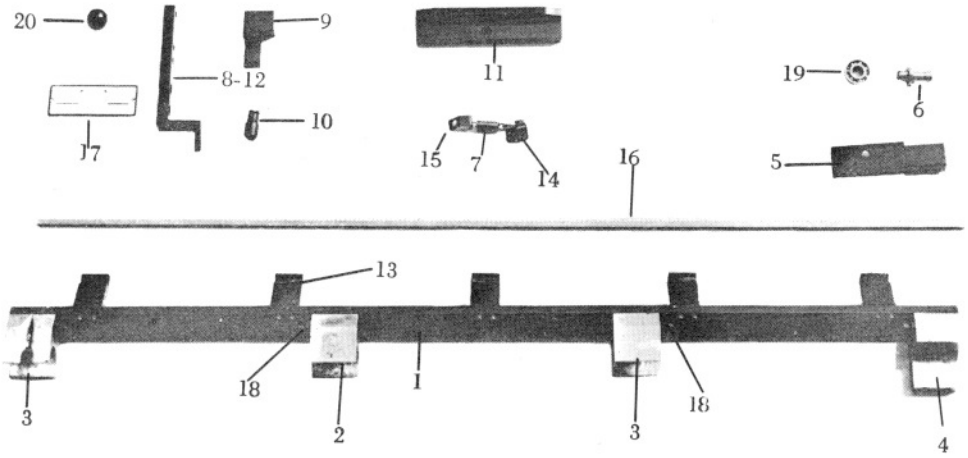

1	P - 18010	Entretoise	Verbindungsleiste	Tie bar
2	P -18013A	Genouillère droite	Halter rechts	Support right side
3	P -18013B	Genouillère gauche	Halter links	Support left side
4	P - 18014	Support de cde.	Betätigungssupport	Actuating support
5	P - 18015	Levier de cde.	Kipphebel	Control lever
6	P - 18016	Axe	Achse	Axle
7	P - 18019	Ressort	Zugfeder	Spring
8	P - 18021	Levier	Hebel	Lever
9	P - 18022	Crochet	Bügel	Hook
10	P - 18023	Came excentrique	Exzenternocken	Eccentric cam
11	P -018002	Rampe	Rampe	Ramp
12	P - 18026	Tampon caoutchouc	Gummipuffer	Rubber buffer
13	P - 18029	Support	Bürstenhalter	Brush support
14	P - 18030	Crochet	Federhaken	Hook
15	P - 18031	Attelle supérieure	Bügel	Hoop
16	P - 18032	Brosse	Bürste	Brush
17	P - 18033	Plaque indicatrice	Anzeigeschild	Indicating plate
18	P - 18034	Têton	Stift	Pin
19	Pos. 179	Roulement SKF-6000	Kugellager	Ball bearing
20	Pos. 223	Poignée ronde M-2550/M5	Kugelgriff	Handle

Gr. 021000	Outillage	Werkzeuge	Tools

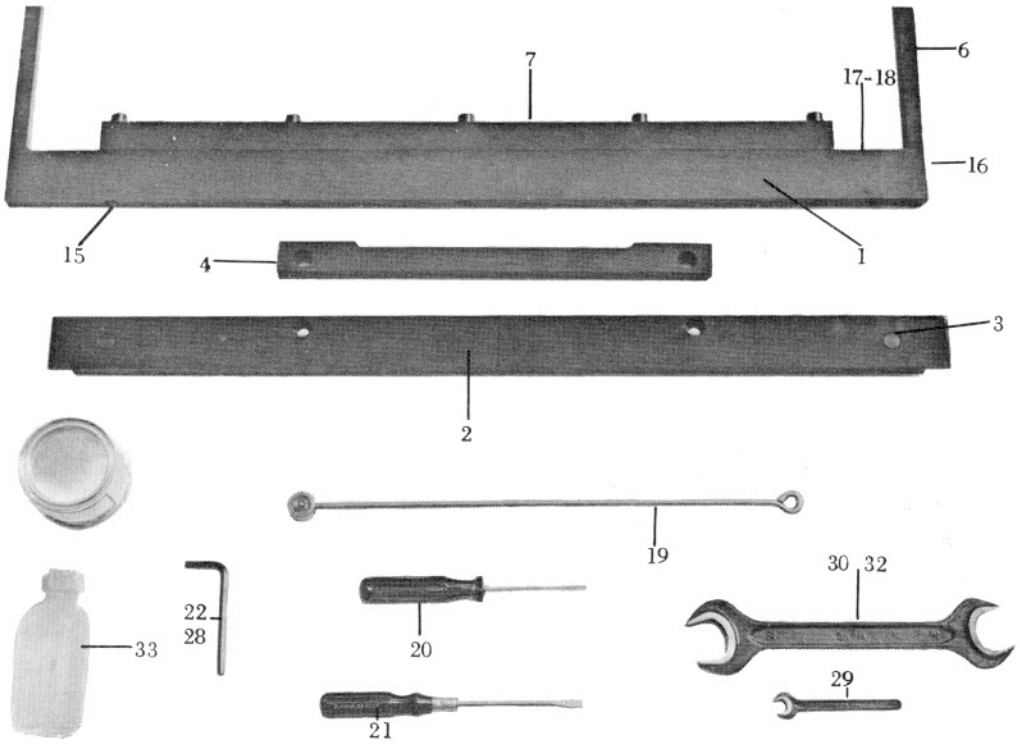

1	P-021001	Barre de serrage	Schliessleiste	Clamp bar
2	P - 21010	Barre de tête	Kopfanschlagleiste	Guide bar
3	P - 21011	Têton	Stift	Pin
4	P - 21012	Barre OHZ	Kopfanschlag OHZ	Guide bar OHZ
5	P - 21013	Chassis SR	Schliessrahmen SR	Steel chase SR
6	P - 21015	Support	Support	Support
7	P - 21018	Renfort	Verstärkung	Reinforcement
8	P - 21019	Câle (Miller-TW)	Zwischenlage (Miller-TW)	Spacer (Miller-TW)
9	P - 21113	Plot d'appui (Miehle-V)	Stütznocken (Miehle-V)	Stop piece (Miehle-V)
10	P - 21114	Vis de serrage	Blockierschraube	Locking screw
11	P - 21116	Barre (Miehle)	Zwischenlage (Miehle)	Guide bar (Miehle)
12	P - 21117	Barre (Rex III)	Zwischenlage (Rex III)	Guide bar (Rex III)
13	P - 21118	Barre (Lambert)	Zwischenlage (Lambert)	Guide bar (Lambert)
14	P - 21119	Barre (Alb.-Autom.)	Zwischenlage (Alb.-Autom.)	Guide bar (Alb.-Autom.)
15	OT-21008	Vis de serrage	Blockierschraube	Locking screw
16	OT-21011	Loquet	Riegel	Stop pin
17	OT-21012	Goujon	Griff	Handle
18	OT-21003	Ressort	Feder	Spring
19	N- 0237	Jauge	Walzenstellkaliber	Gauge
20	Pos. 217	Tournevis 6 pans int. SVS	Inbus Schraubenzieher	Hexagon screw driver
21		Tournevis 10 x 160 mm	Schraubenzieher	Screw driver
22	SW -2	Clé inbus	Inbusschlüssel	Hexagon key
23	SW - 2,5	Clé inbus	Inbusschlüssel	Hexagon key
24	SW - 3	Clé inbus	Inbusschlüssel	Hexagon key
25	SW - 4	Clé inbus	Inbusschlüssel	Hexagon key ./.

Gr. 021000		Outillage	Werkzeuge	Tools
26	SW - 5	Clé inbus	Inbusschlüssel	Hexagon key
27	SW - 6	Clé inbus	Inbusschlüssel	Hexagon key
28	SW - 8	Clé inbus	Inbusschlüssel	Hexagon key
29	SW - 10	Clé à fourche	Gabelschlüssel	Fork wrench
30	SW -14/17	Clé à fourche	Gabelschlüssel	Fork wrench
31	SW -20/22	Clé à fourche	Gabelschlüssel	Fork wrench
32	SW - 30/32	Clé à fourche	Gabelschlüssel	Fork wrench
33		Burette à huile	Oeler	Oiler

Gr. 024000	Taquet central TC Séparation de l'encre DAS	Zentral-Anlegemarke TC Farbteilung DAS	Center side lay TC Ink divider DAS

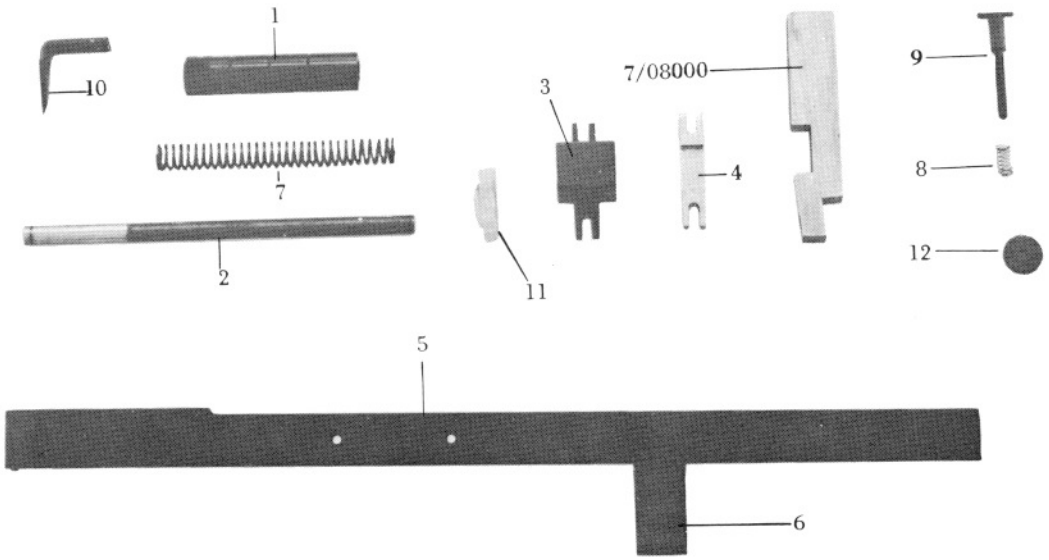

1	P - 24112	Poignée	Griff	Handle
2	P - 24113	Vis de cde.	Betätigungsstange	Control guide rod
3	P - 24114	Support écrou	Muttersupport	Nut support
4	P - 24115	Guide	Führung	Guide piece
5	P - 24116	Support	Bügel	Support
6	P - 24117	Manchon	Hülse	Bush
7	P - 24118	Ressort	Feder	Spring
8	P - 24119	Ressort	Feder	Spring
9	P - 24120	Butée de réglage	Papieranschlag	Paper stop piece
10	P - 24121	Index	Zeiger	Pointer
11	P - 24122	Ecrou moleté	Rändelmutter	Knurled nut
12	P - 24123	Ecrou moleté	Rändelmutter	Knurled nut
13	DAS-24001	Broyeur va et vient	Verreiberwalze	Vibrator roller
14	DAS-24002	Broyeur central	Reiterwalze	Rider roller

Gr. 026000	Lavage automatique LAR	Walzenwaschvorrichtung LAR	Washing up device LAR

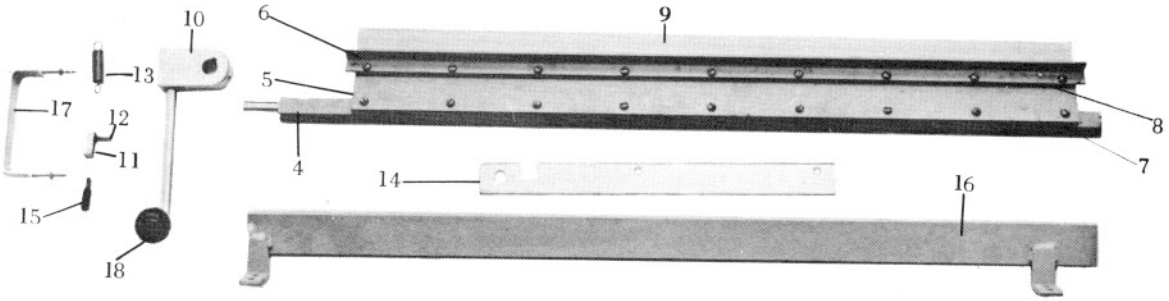

1	P - 26004	Bac de lavage	Waschbecken	Wash bowl
2	P - 26005	Palier gauche	Lager links	Bearing left side
3	P - 26006	Palier droite	Lager rechts	Bearing right side
4	P - 26007	Axe	Achse	Shaft
5	P - 26008	Support du râcle	Klingenhalter	Blade support
6	P - 26009	Renfort	Verstärkung	Reinforcement
7	P - 26010	Entretoise	Zwischenstück	Spacer
8	P - 26011	Contre lame	Gegenplättchen	Counter plate
9	P - 26012	Râcle	Farbmesser	Ink knife
10	P- 026001	Levier complet	Hebel komplett	Lever assembly
11	P - 26015	Cliquet	Klinke	Ratchet
12	P - 26016	Empoigne	Stift	Pin
13	P - 26017	Ressort	Zugfeder	Spring
14	P - 26018	Couvre joint	Deckleiste	Cover list
15	P - 26020	Axe excentrique	Exzenterachse	Eccentric axle
16	P - 26021	Support du lavage	Support	Support
17	Pos. 216	Poignée	Griff	Handle
18	Pos. 222	Poignée ronde M10 / Ø 40	Kugelgriff	Knob

Gr. 028000	Taquet de marge réglable TRM	Fernverstellbare-Anlegemarke TRM	Additional side lay TRM

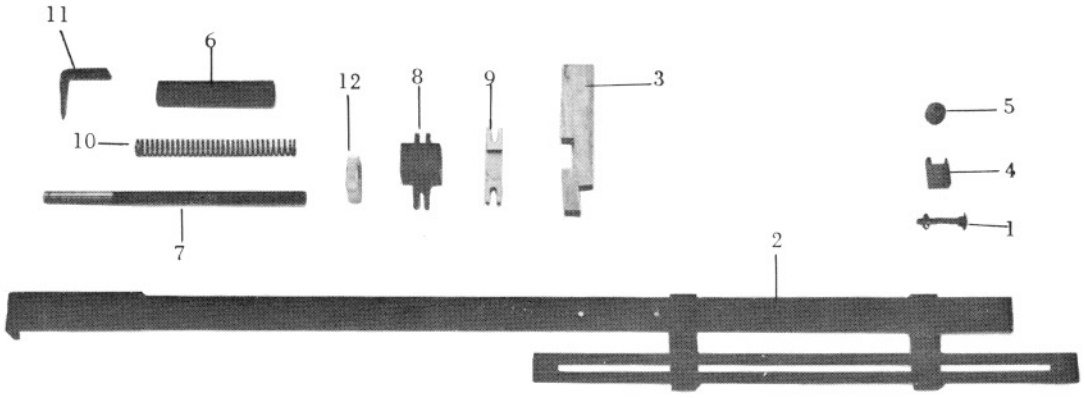

1	P - 28010	Vis tête demi-ronde	Flachrundschraube	Flat cheese head screw
2	P - 28012	Support	Support	Support
3	P - 28013	Support-rallonge (2)	Verlängerungssupport	Extension support
4	P - 28014	Taquet	Marke	Mark
5	P - 28015	Ecrou moleté	Rändelmutter	Knurled nut
6	P - 24112	Poignée	Griff	Handle
7	P - 24113	Vis de cde.	Betätigungsstange	Control guide rod
8	P - 24114	Support écrou	Muttersupport	Nut support
9	P - 24115	Guide	Führung	Guide piece
10	P - 24118	Ressort	Feder	Spring
11	P - 24121	Index	Zeiger	Pointer
12	P - 24122	Ecrou moleté	Rändelmutter	Knurled nut